SONY

4-276-626-**65**(1)

手持式存储卡摄录一体机

PMW-F3K
PMW-F3L

使用说明书

使用产品前请仔细阅读本使用说明书，并请妥善保管。

© 2011 Sony Corporation

警告

为减少火灾或电击危险，请勿让本设备受到雨淋或受潮。
为防止触电严禁拆开机壳，维修请咨询具备资格人士。

重要
设备铭牌位于底部。

警告
耳机声压过大可能造成听力损伤。
为了安全地使用本产品，请避免长时间在过高音量下收听。

电池使用安全须知
- 不得将电池充电。
- 不得将电池投入火中，加热、分解或改造。
- 应使用指定种类的电池。
- 应使用推荐期限内的电池。
- 应按极性正确安装电池。
- 应及时取出耗尽电池。
- 不得将电池新旧混用。
- 不得将电池弃于水、海水，或弄湿。
- 不得将电池放在小孩容易触及的地方。
- 严禁直接焊接电池。
- 应正确安装电池以防止电池短路。

关于旧产品的处理
请不要将旧的产品与一般的生活垃圾一同弃置。
正确弃置旧的产品有助于避免对环境和人类健康造成潜在的负面影响。
具体处理方法请遵循当地的规章制度。

目录

概述

特点 8

使用软件 10

阅读CD-ROM手册 11

部件标识 12

摄像机 12
IR遥控器 （附带） 17
镜头 （PMW-F3K随附） 17

屏幕指示 18

E-E显示/记录模式中的指示 18

准备操作

电源 20

使用电池 20
使用交流电源 （DC IN电源） 21
打开电源 21
关闭电源 21

设置使用区域和时钟 22

调节LCD监视器和取景器 23

调节LCD监视器 23
调节取景器 24

安装镜头 26

安装镜头 26
调节法兰焦距 27
使用镜头文件 28

安装麦克风 28

使用附带的麦克风 28
使用外部输入或选购的麦克风 29

使用IR遥控器 30

使用SxS存储卡 31

关于SxS存储卡 31
插入/取出SxS存储卡 32
在SxS存储卡之间切换 33
格式化SxS存储卡 33
检查可用的剩余记录时间 33
恢复SxS存储卡 34

记录

基本操作步骤 35

选择视频格式 36

可选择的格式 36
在HD和SD之间切换 37
更改格式 38

切换ND滤镜 38

使用5600K CC滤镜 39

调节白平衡 39

选择调节模式 39
执行自动白平衡 40

调节黑平衡 41

显示标记和斑马纹图案 41

显示标记 41
显示斑马纹图案 42

设置增益 43

以固定增益记录 43
以AGC模式记录 44

设置电子快门 44

以自动快门模式拍摄 44
以固定快门模式拍摄 44
以低速快门模式拍摄 45

调节光圈 46

调节变焦 46

调节对焦 47

降低闪烁 48

设置时间数据 49

时间代码的运行模式 49
设置时间代码 49
设置用户位 50
显示时间数据 50

记录音频信号 51

调节音频记录电平 51
监听音频 52

输出颜色棒和基准音调 52

记录拍摄标记 53

添加OK标记 53

录制预览 54

更改可指定按钮的功能 55

间隔记录 56
预备设置 56
执行间隔记录 57
逐帧记录 58
预备设置 58
执行逐帧记录 58
图像缓存记录 59
预备设置 59
执行图像缓存记录 59
慢动作&快动作记录 60
预备设置 60
在慢动作&快动作模式下记录 61
静帧混合：图像定位 62
图像参数 62
将自定义设置记录为图像参数 62
选择图像参数 63
复制图像参数的设置 63
复位图像参数 63
将图像参数储存到SxS存储卡上 64
图像参数项目 65
删除片段 70
删除最后记录的片段 70
集体删除片段 70
操作计划元数据 71
加载计划元数据文件 71
在计划元数据中定义片段名称 72
在计划元数据中定义拍摄标记名称 74
一起复制计划元数据文件 74

播放

缩略图画面 75
缩略图画面配置 76
更改缩略图画面类型 77
播放片段 78
按顺序播放所选片段和后续片段 78
监视音频 79
切换到高速播放 79
搜索 80
播放时添加拍摄标记 （HD模式） 80
片段操作 81
片段操作菜单 81

片段操作菜单的基本操作 82
显示片段的详细信息 83
将OK标记添加到片段或从中将其删除 （仅限HD模式） 84
复制片段 84
删除片段 85
显示EXPAND CLIP画面 86
显示SHOT MARK画面 （仅限HD模式） 87
添加/删除拍摄标记 （仅限HD模式） 87
更改索引帧 （仅限HD模式） 88
分割片段 （仅限HD模式） 88

状态显示

显示状态画面 89
CAMERA状态画面 90
AUDIO状态画面 91
VIDEO状态画面 91
BUTTON/REMOTE状态画面 92
BATTERY/MEDIA状态画面 93

菜单配置和详细设置

设置菜单概述 94
设置菜单配置 94
设置菜单层 94
基本菜单操作 95
设置菜单列表 98
摄像机设定菜单 98
音频设定菜单 102
视频设定菜单 103
LCD/VF设定菜单 105
TC/UB设定菜单 109
LENS设定菜单 110
其它设定菜单 112

存储/检索设置数据

设置文件 120
储存设置文件 120
检索设置文件 120
重设到标准值 120
镜头文件 121

保存镜头文件 121
检索镜头文件 122
自动检索镜头文件 122

连接外部设备

连接外部监视器和记录设备 123
使用计算机操作片段 124
连接外部设备（i.LINK连接） 126
将摄像机图像记录在外部设备上 126
非线性编辑 127
记录外部输入信号 127
关于i.LINK 128
外部同步 129

附录

有关操作的重要说明 132
备份电池 134
故障排除 135
操作电源 135
记录/播放 135
外部设备 136
错误/警告指示 137
错误指示 137
警告指示 137
MPEG-2 Video Patent Portfolio许可证 139
关于位图字体 139
关于OpenSSL 140
规格 143
一般规格 143
摄像机单元 143
音频单元 144
显示屏 144
介质区 144
输入/输出 144
镜头 （PMW-F3K随附） 145
随机附件 145
选购附件 145
索引 147

概述

特点

PMW-F3K/F3L是一款极其紧凑的高性能数字电影摄像机，该摄像机使用SxS[1)]存储卡作为记录存储介质。它采用超级35mm单片CMOS传感器作为成像设备。
由于具有专用PL卡口适配器，因此可使用各种PL卡口镜头。
双链接接口可进行1080/50P或1080/59.94P信号的双链接输出。

多种格式的记录

PMW-F3K/F3L摄像机提供了用于创建多种内容的一系列记录格式。除了1080或720有效扫描线的高清视频以外，摄像机也可以DVCAM兼容模式记录和播放。
还可在逐行和隔行以及NTSC和PAL之间切换，让您可以根据需要使用各种格式。
SxS存储卡可以同时保存多个这些记录格式的文件，所以可以灵活地使用存储卡。

高清记录系统

非线性记录介质

使用SxS存储卡， PMW-F3K/F3L提供非线性功能，例如直接随机存取和基于文件的操作。

使用 “MPEG-2 Long GOP”编解码器进行高清记录

PMW-F3K/F3L使用 “MPEG-2 Long GOP” 编解码器压缩技术记录1920 ×1080的高清图像。这种成熟的 “MPEG-2 Long GOP” 编解码器也应用在XDCAM[1)] HD和HDV[2)] 1080i系列产品中，通过有效压缩数据，允许您长时间记录极佳品质的高清视频和音频。

可以选择的比特率

PMW-F3K/F3L提供了可以选择的比特率：35 Mbps （HQ模式）或者25 Mbps （SP模式），取决于需要的图像品质和记录时间。

双链接输出功能

从HD SDI A/B （双链接）接口输出的1080/50P或1080/59.94P信号可记录在外部设备上。

记录时间长

通过使用高效的压缩格式， PMW-F3K/F3L可以长时间记录高质量的高清图像，在单个64-GB SxS存储卡上，在HQ模式下 (35 Mbps VBR) 可以记录约200分钟时间，而在SP模式下 (25 Mbps CBR) 则可以记录约280分钟时间。配备了两个SxS存储卡的插槽，PMW-F3K/F3L在这两个卡之间跨卡记录时不会有帧损失，可以完成无缝切换。

高质量未压缩的音频记录

除了高清视频记录之外， PMW-F3K/F3L可以记录和播放高质量、双通道的16位、 48-kHz线性PCM未压缩音频。

方便信息处理

由于使用了基于文件的MP4记录格式，因此可以在IT环境中灵活地处理材料可以简单地进行复制、传输、共享和归档。

使用 “扩展”功能即时访问缩略图显示

每次在摄像机上开始和结束记录时，视频和音频信号都记录为一个片段。
此外，对于各个片段还自动生成一个缩略图作为视觉参考，所以操作员只需将光标指向这个缩略图即可搜索到需要的画面。为了更方便地进行操作，“扩展”功能允许操作员在缩略图显示中将选定的一个片段分割成12个时间相同的间隔，每个都带有自己的缩略图标识。若要在长片段内快速搜索特定画面，这个功能很有用处。

S-Log伽玛和MLUT （显示屏查找表）可用

当安装CBK-RGB01 RGB/S-LOG输出选件（未附带）并选择YPbPr422或RGB444作为Dual-Link输出时， PMW-F3K/F3L可以使用S-Log （Sony Log）伽玛和MLUT。当您通过数字处理制作数字母本时，此功能很有用。

前沿的摄像机技术

超级35-mm型 “Exmor” [1)] CMOS传感器

PMW-F3K/F3L配备了一个新开发的Super 35 “Exmor” CMOS传感器，它可以提供全高清分辨率的杰出图像性能。

带有热靴的PL镜头卡口

除了PMW-F3K附带的专用镜头之外，摄像机还配备了用于Cooke[3)] /i Intelligent Electronic Lens System的热靴。安装具有相应特性的镜头时，类型、序列号、光圈设定和对焦位置等关于镜头的信息可用于屏幕显示和元数据记录。

对焦辅助功能
提供简单和精确的对焦调节功能。
- 扩展对焦
- 凸出

创新的记录模式和设置

原始23.98P记录
PMW-F3K/F3L摄像机， Sony享有盛名的CineAlta[1)]系列的新成员，在其紧凑的机器上提供了原始23.98P记录功能。

慢动作&快动作功能
PMW-F3K/F3L提供慢动作&快动作功能 （电影拍摄技术中众所周知的超速拍摄和减速拍摄），允许您创建独特的 “视觉效果”或者快慢动作图像的特效。

慢速快门功能
PMW-F3K/F3L提供一种低速快门功能，用于在昏暗环境中捕捉清晰的图像。

可以选择的伽马曲线
PMW-F3K/F3L提供与其它CineAlta摄像机一样的多种伽马类型。

间隔记录功能
PMW-F3K/F3L提供一种间隔记录功能，可以按照预先定义的间隔间断性地记录信号。此功能可方便长时间的拍摄，在创建具有极快动作特效的图像上也很有用处。

逐帧记录功能
逐帧记录是PMW-F3K/F3L摄像机的一项独特功能，特别适用于粘土动画的拍摄。使用此功能，每次按下记录按钮时记录预定义帧数的图像。

快门角度设置
除了电动快门速度控制器之外， PMW-F3K/F3L还有一个 “快门角度”控制器，摄影师对此很熟悉。

图像参数功能
摄像机操作员可以使用图像参数功能方便地调用自定义的图像色调设置，使其满足特定拍摄情况需要。

图像缓存功能
本机可利用其内存储存正在拍摄的图像，使录制可以从按下记录按钮以前的一段时间（最大15秒）开始。

计划元数据功能
PMW-F3K/F3L可以载入在电脑上准备的计划元数据并且以在计划元数据中指定的片段名称和拍摄标记进行拍摄。

支持无线LAN

当安装CBK-RGB01 RGB/S-LOG输出选件（未附带）并且将CBK-WA01 Wi-Fi适配器连接到Option接口时，可以通过无线LAN（Wi-Fi连接）将PMW-F3K/F3L连接到电脑。通过Wi-Fi连接，可以将计划元数据从电脑传送到摄像机，以及将片段和其它文件从摄像机传送到电脑。也可以在拍摄期间使用实况记录功能将元数据传送到电脑或者从电脑接收数据。

3D-Link功能适合简易3D拍摄

通过安装另购的CBK-3DL01 3D-LINK选件并用专用3D-Link电缆 （随CBK-3DL01附带）连接两台PMW-F3K/F3L装置，可启用3D-Link功能。
通过将一台PMW-F3K/F3L装置指定为主摄像机并将另一台指定为副摄像机，您可操作主摄像机开始/停止两台装置上的同步录制，使录制在副摄像机上的图像信号相位和时间代码同步。此外，您可将主摄像机的摄像机设定全体复制到副摄像机，并同时改变主摄像机和副摄像机的电子快门速度，从而启用简易流畅的3D拍摄。

各种功能和设计都具有良好的可操作性

- 景深指示器
- 亮度级别显示
- 直方图指示器
- 3.5英寸彩色LCD监视器
- 易于观看的彩色取景器
- 八个可指定按钮
- 使用一块电池可以维持很长的操作时间
- 诸多接口，包括USB、 i.LINK[1)]和HDMI[4)]
- ATW （自动跟踪白平衡）
- 内置ND滤镜轮和电动CC滤镜 （5600K）
- 可以选择的增益
- 高速图像搜索：×4、 ×15、 ×24
- 静帧混合功能
- 倒像功能 （仅水平）
- 附带IR Remote Commander[1)] （IR遥控器）
- 用于外部同步的输入/输出接口
- 通过选购的遥控设备进行操作：本摄像机可通过RM-B150/B170/B750遥控部件或RCP-1000/1001 / RCP-1500/1501/1530遥控面板操作。

1) Sony、 XDCAM、 XDCAM EX、 SxS、 i.LINK、 Exmor、 CineAlta和Remote Commander是Sony Corporation的商标。
2) HDV是Sony Corporation和Victor Company of Japan, Limited的商标。
3) Cooke Optics Limited
4) HDMI、 HDMI High-Definition Multimedia Interface和HDMI标识是HDMI Licensing LLC在美国和其他国家的商标或注册商标。

所有其它商标也是相应拥有者的私有财产。

XDCAM EX网站

有关XDCAM EX的信息，请访问Sony专业产品网站。

使用软件

附带的CD-ROM （标记为 “Utility Software for XDCAM”）中包含必要的应用程序和设备驱动程序软件，可从计算机访问SxS存储卡并管理摄像机所拍摄的资料。
以PDF格式提供了如何安装软件的信息。

注意

如果您的计算机配备ExpressCard插槽并希望用以访问SxS存储卡，必须在计算机上安装SxS设备驱动程序。

阅读CD-ROM手册

准备操作

下列程序必须安装在电脑上以便读取包含在CD-ROM内的文档。

Adobe Reader 6.0或更高版本

备注

如果没有安装Adobe Reader，您可以从下列URL下载:
http://www.adobe.com/

Adobe和Adobe Reader是Adobe Systems Incorporated在美国和/或其他国家的商标。

要阅读这些文档

请执行以下步骤:

1 将CD-ROM插入您的CD-ROM驱动器中。

封面页自动出现在浏览器内。
如果未自动出现在浏览器内，请双击CD-ROM中的index.htm文件。

2 选择并单击您想要阅读的手册。

PDF文件被打开。

备注

因Adobe Reader的版本不同，某些文档可能无法正确显示。这种情况下，请从上述“准备操作”中提到的URL中下载最新版本进行安装。

注意

如果CD-ROM遗失或损坏，您可以购买一张新的CD-ROM代替。请联系Sony服务代表。

部件标识

有关功能和使用，请参见括号内所示的页面。

摄像机

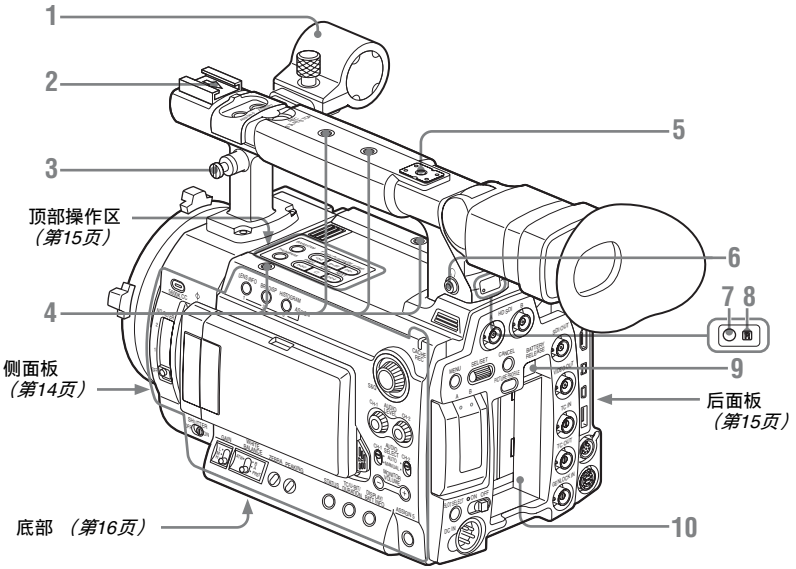

1. 麦克风支架 *（第28页）*

2. 前附件卡座

注意

请勿在安装的附件上施力过大。否则可能会损坏附件卡座。

3. 肩带挂杆 （左和右）

按照如下所述连接附带的肩带。

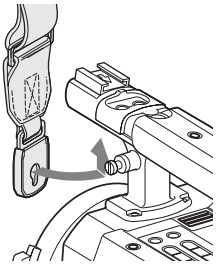

若要取下

4. 附件安装螺钉孔

螺钉类型：1/4-20UNC，啮合长度：10 mm或更短

注意

请勿在安装的附件上施力过大。否则可能会损坏螺纹。

5. 后附件卡座

注意

- 啮合长度不得超过5.2 mm。
- 请勿在安装的附件上施力过大。否则可能会损坏螺纹。

6. 耳机接口 （立体声微型插孔） *（第52页、第79页）*

7. 后部指示灯 *（第35页，第137页）*

8. 后IR遥控接收器

9. BATTERY RELEASE按钮 *（第20页）*

10. 电池插槽 *（第20页）*

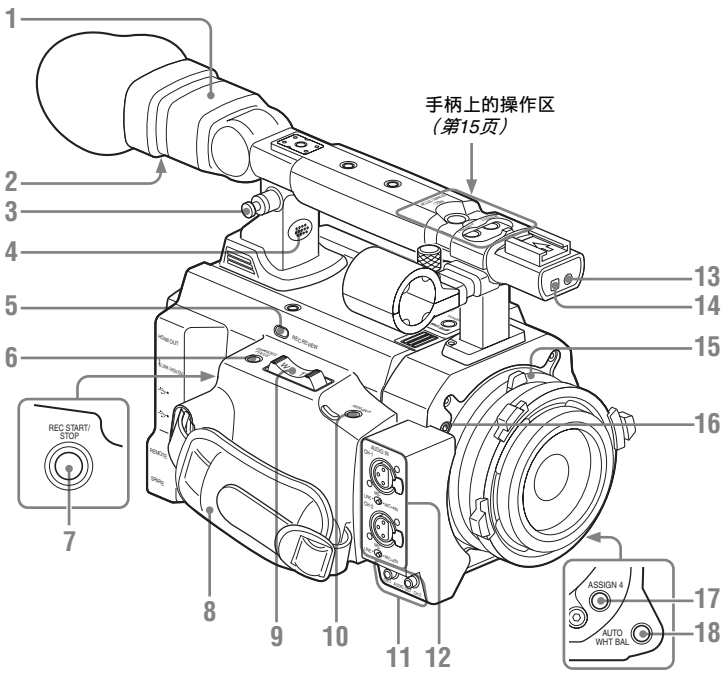

1. 取景器 *（第24页）*
2. 目镜聚焦钮 *（第25页）*
3. 肩带挂杆 *（请参见上一页。）*
4. 内置扬声器 *（第52页、第79页）*
5. **REC REVIEW**按钮 *（第54页）*
6. **EXPANDED FOCUS**按钮 *（第47页）*
7. **REC START/STOP**按钮 *（第35页）*
8. 抓握带
9. 伺服变焦拨杆
   （仅对所安装的选购电动变焦镜头起作用。）
10. **ASSIGN 8**（可指定的8）按钮
    （第55页）
11. **AUDIO OUT CH-1/CH-2**接口
    （**RCA**唱机插座）*（第123页）*
12. **AUDIO IN CH-1/CH-2**接口**(XLR)**和输入选择开关 *（第51页）*
13. 前部指示灯 *（第35页、第137页）*
14. 前**IR**遥控接收器
15. 镜头卡口 *（第26页）*
16. 法兰焦距调节螺钉 *（第27页）*
17. **ASSIGN 4**（可指定的4）按钮
    （第55页）
18. **AUTO WHT BAL**（自动白平衡调节）按钮 *（第39页）*

侧面板

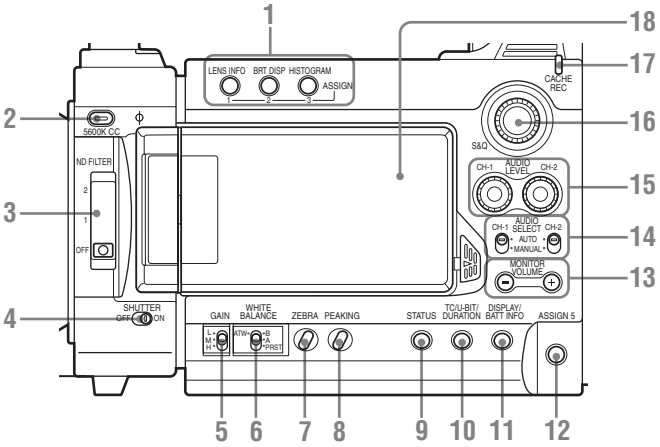

1. **ASSIGN （可指定的） 1/2/3按钮** *（第55页）*
2. **带有指示灯的5600K CC （颜色补偿滤镜）按钮** *（第39页）*
3. **ND FILTER开关** *（第38页）*
4. **SHUTTER开关** *（第44页）*
5. **GAIN开关** *（第43页）*
6. **WHITE BALANCE （白平衡存储器）开关** *（第39页）*
7. **ZEBRA按钮** *（第42页）*
8. **PEAKING按钮** *（第47页）*
9. **STATUS按钮** *（第89页）*
10. **TC/U-BIT/DURATION （时间数据选择）按钮** *（第50页，第79页）*
11. **DISPLAY/BATT INFO按钮** *（第18页、第21页）*
12. **ASSIGN 5 （可指定的5）按钮** *（第55页）*
13. **MONITOR VOLUME按钮** *（第52页、第79页）*
14. **AUDIO SELECT （音频电平控制模式选择）开关** *（第51页）*
15. **AUDIO LEVEL CH-1/CH-2控制器** *（第51页）*
16. **S&Q （慢动作&快动作）拨盘** *（第60页，第95页）*
17. **CACHE REC灯** *（第59页）*
18. **LCD （液晶显示）监视器** *（第23页）*
    当您通过向右按卡扣解锁面板并打开面板时，显示屏开启。

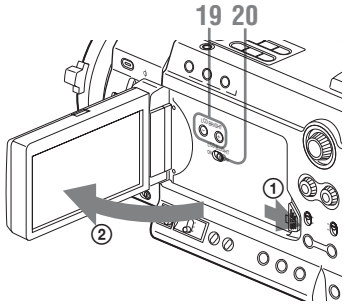

19. **LCD BRIGHT +/– （LCD亮度调节）按钮** *（第23页）*
20. **LCD B.LIGHT （LCD背光）开关** *（第23页）*

手柄上的操作区

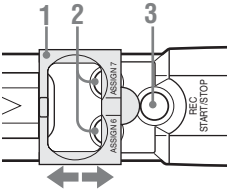

1. 保护盖 *（第35页）*
2. **ASSIGN 6/7** （可指定的6和7）按钮 *（第55页）*
3. **REC START/STOP** （记录开始/停止）按钮 *（第35页）*

顶部操作区

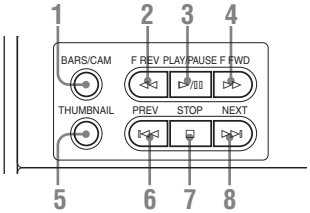

1. **BARS/CAM** （颜色棒/摄像机信号切换）按钮 *（第52页）*
2. **F REV** （快退）按钮 *（第78页）*
3. **PLAY/PAUSE**按钮 *（第78页）*
4. **F FWD** （快进）按钮 *（第78页）*
5. **THUMBNAIL**按钮 *（第75页）*
6. **PREV** （前进）按钮 *（第78页）*
7. **STOP**按钮 *（第78页）*
8. **NEXT**按钮 *（第78页）*

后面板

操作区

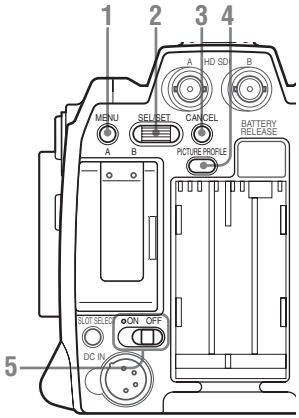

1. **MENU** （菜单显示**ON/OFF**）按钮 *（第95页）*
2. **SEL/SET**（选择/设置）拨盘（慢速拨盘）*（第95页）*
   当您将该拨盘向上拨或者向下拨，或水平推动该拨盘时，它会执行相应的功能。
3. **CANCEL**按钮 *（第95页）*
4. **PICTURE PROFILE**按钮 *（第62页）*
5. 电源开关和指示灯 *（第21页）*

存储卡插槽区

打开盖子插入/取下SxS存储卡。

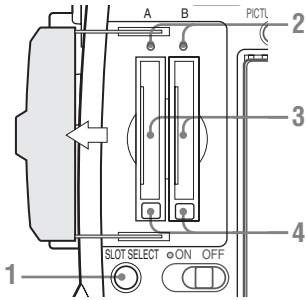

1. **SLOT SELECT** （**SxS**存储卡选择）按钮 *（第33页）*
2. 存取灯 *（第32页）*
3. **SxS**存储卡插槽 *（第32页）*
4. 弹出按钮 *（第32页）*

接口区

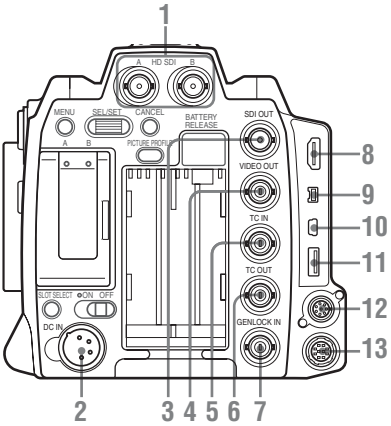

1. **HD SDI A/B （双链接）接口 （BNC型）** *（第123页）*
2. **DC IN（直流电源输入）接口** *（第21页）*
3. **SDI OUT接口 （BNC型）** *（第123页）*
4. **VIDEO OUT （模拟视频输出）接口 （BNC型）** *（第123页）*
5. **TC IN （时间代码输入）接口 （BNC型）** *（第130页）*
6. **TC OUT （时间代码输出）接口 （BNC型）** *（第130页）*
7. **GENLOCK IN接口 （BNC型）** *（第130页）*
8. **HDMI OUT接口** *（第123页）*
9. **i.LINK （HDV/DV）接口 （4针，S400符合IEEE1394）** *（第126页）*
10. **USB接口 （迷你B）** *（第124页）*
11. **Option接口 （USB A型）**
    可以连接选购的CBK-WA01 Wi-Fi适配器。

    有关连接，请参阅标有 “Manuals for Solid-State Memory Camcorder ”的附带CD-ROM中的附录。

    有关Wi-Fi适配器 （零件No. 4-410-322-01）的安装托架，请联系您的Sony经销商或Sony服务代表。
12. **REMOTE接口 （8针）**
    可连接RM-B150/B170/B750遥控部件或RCP-1000/1001 / RCP-1500/1501/1530遥控面板等外部遥控设备。

    有关从遥控设备操作的说明，请参阅标有 “Manuals for Solid-State Memory Camcorder ”的附带CD-ROM中的附录。
13. **SPARE接口 （10针）**
    当安装了另购的CBK-3DL01 3D-LINK选件时，请使用随CBK-3DL01附带的3D-Link电缆连接其它PMW-F3K/F3L装置。

    有关连接，请参阅标有 “Manuals for Solid-State Memory Camcorder ”的附带CD-ROM中的附录。

底部

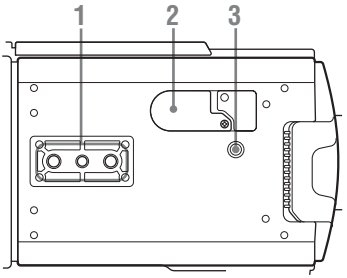

1. **三脚架插孔**

   注意

   检查孔的尺寸是否与三脚架的螺钉尺寸匹配。如果尺寸不匹配，则摄像机无法牢固地安装到三脚架上。
2. **备份电池固定装置** *（第134页）*
3. **附件安装螺钉孔**
   螺钉类型：1/4-20UNC，啮合长度：10 mm或更短

   注意

   请勿在安装的附件上施力过大。否则可能会损坏螺纹。

IR遥控器 （附带）

无标记按钮的使用方法与摄像机上的相应按钮的使用方法相同。

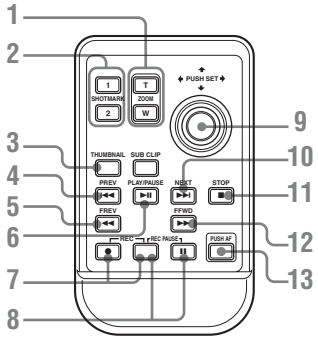

1. **ZOOM T/W （远摄/广角）按钮**
   （仅对所安装的选购电动变焦镜头起作用。）
2. **SHOTMARK 1和2按钮** *（第53页，第87页）*
3. **THUMBNAIL按钮**
4. **PREV （跳回前一个片段）按钮**
5. **F REV （快退）按钮**
6. **PLAY/PAUSE按钮**
7. **REC （记录）按钮**
   同时按下 ● 按钮和无标记按钮 （安全按钮）以开始记录。
8. **REC PAUSE按钮**
   同时按下 ❚❚ 按钮和无标记按钮 （安全按钮）以暂停记录。
9. **PUSH SET按钮**
   该按钮的功能与摄像机上SEL/SET拨盘的功能相同。
10. **NEXT按钮**
11. **STOP按钮**
12. **F FWD （快进）按钮**
13. **PUSH AF按钮**
    （仅对所安装的支持自动对焦控制的选购镜头起作用。）

注意

SUB CLIP按钮在本摄像机上不起作用。

如果您使用遥控器，请参见第30页上的 “使用IR遥控器”。

镜头 （PMW-F3K随附）

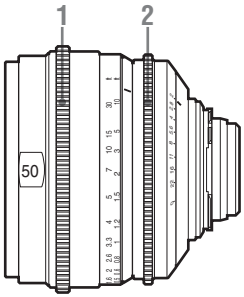

插图显示SCL-P50T20。

1. **对焦环**
2. **光圈环**

屏幕指示

E-E显示/记录模式中的指示

当本机处于E-E显示[1]/记录模式时，按DISPLAY/BATT INFO按钮在LCD监视器/取景器屏幕上显示本机的状态和设置。
再次按下DISPLAY/BATT INFO按钮会取消这些显示。
“●REC”等记录状态指示始终显示，与DISPLAY/BATT INFO按钮的操作无关。

1) E-E显示模式：记录待机状态

备注

M：使用LCD/VF设定菜单中的“显示设定”可以单独打开/关闭以此后缀命名的项目的指示 *（请参见第107页）*。

A：可以使用指定了相应打开/关闭功能的可指定按钮打开/关闭以此后缀命名的项目的指示 *（请参见第55页）*。

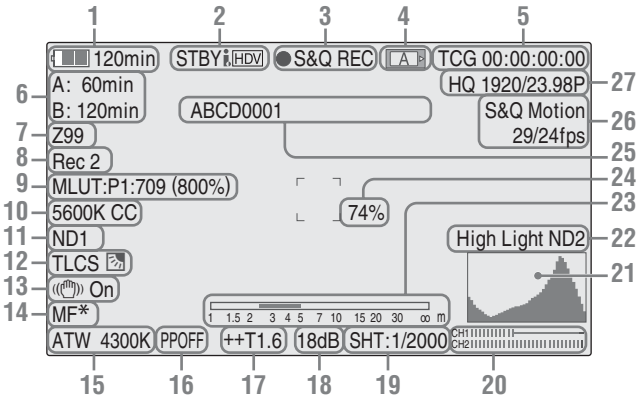

1. **电池剩余电量/DC IN电压指示** M *（第20页）*

2. **i.LINK状态指示** *（第126页）*
只有外部设备连接到i.LINK接口时，才会显示设备的状态。

3. **特殊记录/操作状态指示**

●REC	正在记录
STBY	记录待机
●S&Q REC	正在进行慢动作&快动作记录
S&Q STBY	慢动作&快动作记录待机
●INT REC	正在进行间隔记录
INT STBY	间隔记录待机
●FRM REC	正在进行逐帧记录
FRM STBY	逐帧记录待机
●CACHE	● 呈绿色：缓存记录待机
	● 呈红色：正在进行缓存记录

4. **存储卡状态指示**

A	正在使用插槽A内的存储卡。
B	正在使用插槽B内的存储卡。

5. **时间数据指示** M *（第50页）*

6. **存储卡剩余状态指示** M *（第33页）*

7. **变焦位置指示** M *（第46页）*

8. **同步记录指示** *（第105页）*
当通过视频设定菜单的“SDI录制控制”选择“HD-SDI远程控制界面”或“同期拍摄”时显示。

9. **S-Log LUT指示** *（第104页）*

10. 电动颜色补偿滤镜指示 M （第39页）
11. ND滤镜指示 M （第38页）
12. TLCS模式指示 M （第100页）

	逆光模式
STD	标准模式
	聚光灯模式

13. 手振补偿指示 M
（仅当安装了支持手振补偿功能的选购镜头时有效）
14. 对焦模式指示 M
（仅当安装了支持对焦控制的选购镜头时有效）
15. 白平衡模式和色温指示 M （第39页）
16. 图像参数/S-Log指示 M （第62页）
17. 光圈位置/S-Log EI选择指示 M
（第46页）
18. 增益指示 M （第43页）
19. 快门模式/快门速度指示 M （第44页）
20. 音频电平表 M （第51页）
21. 直方图指示 M A
22. 视频电平警告指示 M
如果视频电平太高或者太低，则会出现一条警告信息，显示相关的ND滤镜编号。
23. 景深指示 M A
24. 亮度级别指示 M A
25. 片段名称指示 （第72页）
26. 特殊记录模式指示 M

Frame Rec	逐帧记录模式
Interval Rec	间隔记录模式
S&Q Motion xx/xx fps	慢动作&快动作模式

27. 视频格式指示 M （第36页）

电源

可以使用电池或者通过交流转接器连接交流电源。
如果连接了交流电源，则即使安装了电池，也优先使用交流电源。

为安全起见，请仅使用下列Sony电池和交流转接器：
- BP-U60锂离子电池
- AC-DN10交流转接器

使用电池

安装BP-U60锂离子电池。

警告

电池不得过度受热，例如受阳光暴晒或投入火中等。

注意

如果更换的电池不正确，就会有爆炸的危险。只更换同一类型或制造商推荐的电池型号。
处理电池时，必须遵守相关地区或国家的法律。

注意

- 使用之前，请使用专用 BC-U1/U2 电池充电器为电池充电。
- 用后发热的电池可能无法立即重新充足电。

安装电池

完全插入电池，然后向下滑动以将其锁住。

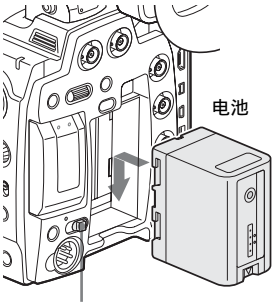

注意

如果安装了不能用于此摄像机中的电池，则会在LCD监视器/取景器屏幕上出现一条错误消息。使用BP-U60更换此电池，或者在取下电池后将电源连接到DC IN接口。

拆下电池

按住BATTERY RELEASE按钮，将电池向上滑到解锁位置，然后将其拉出。

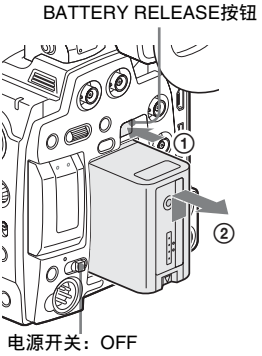

检查电池的剩余电量

在操作过程中检查

正在使用电池记录或者播放时，在LCD监视器/取景器屏幕上会显示一个图标，指示当前的电池电量情况和剩下可以使用的时间。

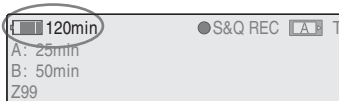

图标	余量
	100%到91%
	90%到71%
	70%到51%
	50%到31%
	30%到11%
	10%到0%

摄像机通过计算在当前能耗的情况下继续使用电池进行操作时剩下可以使用的时间来指示电池的剩余使用时间 （以分钟计算）。

注意

电池的操作时间取决于电池的情况 （新电池或者旧电池）和环境温度。

在断电状态下进行检查

即使摄像机已经关闭，如果按住DISPLAY/BATT INFO按钮，在LCD监视器屏幕上仍然可以显示所安装电池的信息 （BATTERY INFO）。

BATTERY INFO显示5秒钟后消失。

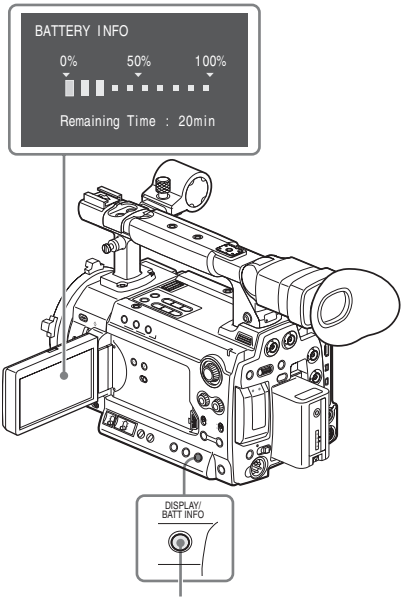

DISPLAY/BATT INFO按钮

如果剩余的电池电量低

如果在操作过程中剩余的电池电量下降到某个水平 （电量低状态），则通过显示一条电池电量低的消息、闪烁讯号指示灯并发出蜂鸣音警告您。

如果剩余的电量继续下降到某个无法维持操作的水平 （电量不足状态），则会出现一条电池电量耗尽的消息。

暂时将电源开关切换到OFF，并通过DC IN接口连接电源或者用一个充满电的电池更换此电池。

更改消息级别

出厂时，电量低水平设置为充满电的10%，而电量不足水平设置为充满电的3%。可以使用其它设定菜单中的 “电池警告” *（第114页）*更改这些设置。

使用交流电源 （DC IN电源）

本摄像机可通过连接CCDD-X2 DC电缆 （选购）使用AC-DN10交流转接器 （选购）在交流电源上操作。

有关详情，请参见AC-DN10的使用说明书。

当使用来自DC IN接口的电源进行记录或者播放时，输入电压会显示在LCD监视器/取景器屏幕上。

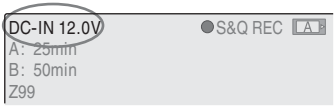

打开电源

将电源开关设置到ON位置。

指示 （绿色）灯和摄像机进入E-E显示模式。

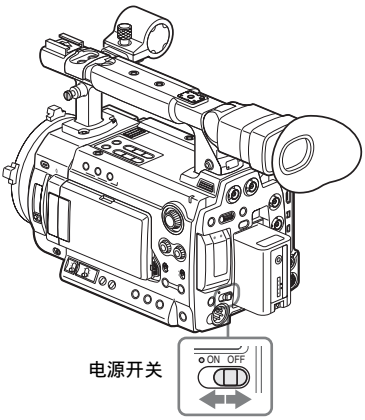

电源开关

关闭电源

将电源开关设置到OFF位置。

注意

- 即使当此摄像机的电源开关设为OFF时，它也会使用部分待机电量。如果长时间不使用此摄像机，请将电池取下。

- 当取下电池或DC IN电源时，务必事先将开关设定为OFF，并等待直到指示灯变暗。
  在指示灯点亮时取下电池或DC IN电源可能会对摄像机或SxS存储卡造成损坏。

设置使用区域和时钟

在购买或者更换备份电池 （第134页）后第一次打开摄像机时， LCD监视器/取景器屏幕上显示初始设置画面。
通过此显示设置使用区域和内置时钟的日期和时间。

Language

您可以选择消息的语言。
当您选择 “Chinese”时，菜单和状态指示也会以中文显示。

Time Zone

该数值显示了当前时间与UTC （世界标准时间）的时差。
如有必要，请更改此设置。

使用后面板上的慢速拨盘进行设置。

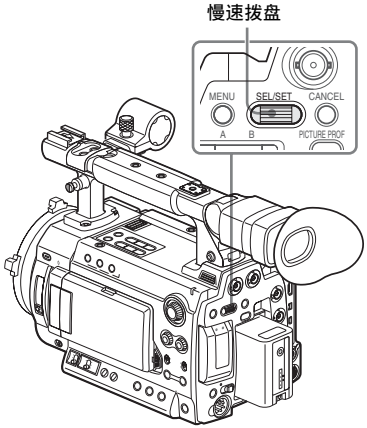

设置使用区域

1 **转动慢速拨盘将光标设置到“Country”，然后按拨盘。**

2 **转动慢速拨盘选择所需使用区域。**

设定	使用区域
NTSC Area	NTSC区 （适用于日本以外的区域）1)
NTSC(J) Area	NTSC区 （日本）2)
PAL Area	PAL区 3)

1) 从本摄像机输出的复合信号是带有黑色设置的NTSC信号 （7.5 IRE）。系统频率是59.94i。
2) 从本摄像机输出的复合信号是不带黑色设置的NTSC信号。系统频率是59.94i。
3) 从本摄像机输出的复合信号是PAL信号。系统频率是50i。

设置时间和日期

1 转动慢速拨盘将光标设置到 “Date/Time”，然后按拨盘。

光标移动到了年份设置栏。

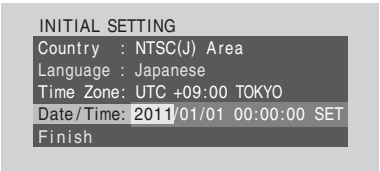

2 转动慢速拨盘设置年份，然后按拨盘。

光标移动到了月份设置栏。

3 按照相同的方法依次设置月份、日期、小时、分钟和秒钟。

当您在 “SET” 位置按慢速拨盘时，光标会移回到 “Date/Time”。

结束设置

将光标移到 “Finish”，然后按慢速拨盘。

初始设置显示消失，时钟设置完成。

一旦初始设置显示消失，即可使用其它设定菜单更改时区以及日期/时间设置 （第112页）。

有关菜单操作的详情，请参见第95页上的 “基本菜单操作”。

注意

- 如果由于备份电池电量耗尽同时又没有提供操作电源 （没有电池也没有连接 DC IN）而导致清除了时钟设置，则在下一次打开摄像机时将会显示初始设置画面。
- 而在显示初始设置画面时，如果不完成此画面上的设置，那么除了关闭电源之外不允许进行任何其它操作。

调节LCD监视器和取景器

调节LCD监视器

在各种拍摄情况下，可以调节LCD监视器的角度和显示情况，以获得理想的观看效果。对LCD监视器进行的这些调节不会影响记录的图像质量。

开启/关闭LCD监视器电源

LCD监视器打开时开启电源，而闭合时关闭电源。

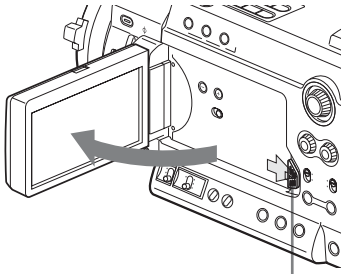

向右按卡扣可解锁。

注意

请勿对打开的LCD监视器朝打开方向过度用力而使其开得更大。
否则会损坏LCD监视器和本机。

调节角度

将打开的LCD监视器旋转到所需角度。

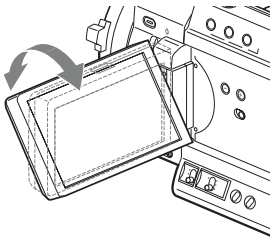

按面朝被摄物的方向最多可以旋转180度，按相反方向最多可以旋转90度。

当您将其向被摄物旋转超过135度时，监视器上的图像会上下颠倒，显示被摄物的镜像。文本信息的显示方向将转换为易读的方向。

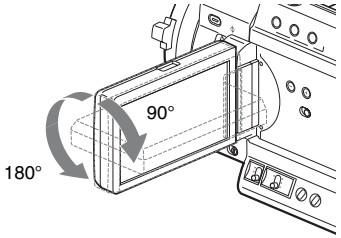

调节背光

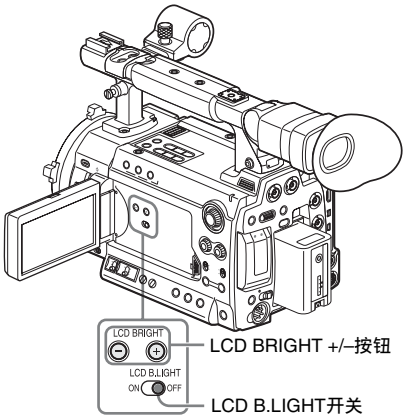

打开/关闭背光

在室外场所等明亮的环境光线下观看LCD监视器上的图像可能不需要背光。将LCD B.LIGHT开关设定为OFF可关闭背光。

调节背光亮度

当您将LCD B.LIGHT开关设定为ON时，您可以使用LCD BRIGHT +和–按钮调节背光亮度。

按–按钮使背光变暗。按+按钮使背光变亮。调节期间，将出现背光等级条以指示调节值。

调节彩色、对比度和亮度

使用菜单

LCD监视器的颜色、对比度和亮度可以通过LCD/VF设定菜单调节。

按MENU按钮将摄像机设置为菜单模式，并且选择 （LCD/VF设定菜单），然后从菜单中选择 “LCD”。

用相应的LCD菜单项目：彩色、对比度和亮度来设定LCD监视器的彩色、对比度和亮度

有关菜单操作的详情，请参见第95页上的 “基本菜单操作”。

使用可指定按钮

如果将 “LCD/VF调节” 指定到可指定按钮之一，可以使用可指定按钮和慢速拨盘调节LCD监视器的对比度和亮度。

有关如何指定功能，请参阅第55页上的 “更改可指定按钮的功能”。

1 按指定了 “LCD/VF调节” 的可指定按钮。

LCD监视器上显示LCD亮度等级条。

2 通过垂直转动慢速拨盘调节亮度。

向上转动拨盘可提高亮度，向下转动则降低亮度。

3 再次按可指定按钮。

LCD监视器上显示LCD对比度等级条。

4 通过垂直转动慢速拨盘调节对比度。

向上转动拨盘可提高对比度，向下转动则降低对比度。

5 调节后，按慢速拨盘或CANCEL按钮使级别条消失。

调节取景器

如果LCD监视器上的图像在明亮的环境光线下难以看清，您可以使用取景器检查图像。您可以根据当前光线情况调节取景器的显示情况。

对取景器进行的这些调节不会影响记录的图像质量。

注意

不要将摄像机摆放在使取景器的接目镜朝向太阳的位置。阳光可能直射在接目镜上，聚焦于取景器，最终导致起火。

打开/关闭取景器

出厂设定下，当LCD监视器归位或旋转到面朝被摄物时，取景器打开。
您可以使用LCD/VF设定菜单的 “VF” *（第106页）*更改设定，使取景器始终打开，不论 LCD 监视器的状态如何。将 “电源” 设定从 “Auto” 更改为 “On”。

在取景器中调节焦点

可以调节目镜聚焦 （屈光度补偿）钮，以匹配操作员的视力，使操作员可以看清楚目镜中的图像。

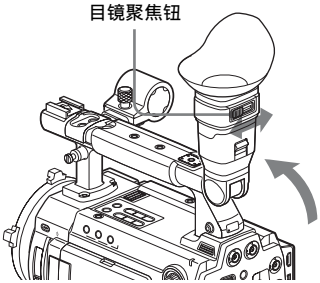

调节背光

取景器的背光亮度可在高和低之间切换。
从LCD/VF设定菜单中选择 “VF”，然后设定 “背光”。

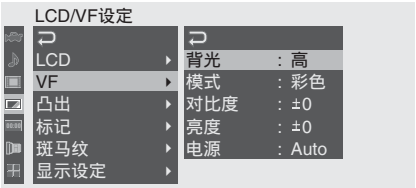

在彩色模式和单色模式之间切换

对于取景器屏幕，可以选择彩色或者单色显示方式。
从LCD/VF设定菜单中选择 “VF”，然后选择 “模式”。
如果在单色显示下可以很方便地检查被摄物以及对焦，则选择 “黑白”。
如果为某个可指定按钮指定了 “VF模式” *（请参见第55页）*，则可以通过按下该按钮在彩色和单色之间切换。

调节对比度和亮度

使用菜单

从LCD/VF设定菜单选择 “VF”并用相应的项目对比度和亮度：调节对比度和亮度

有关菜单操作的详情，请参见第95页上的 “基本菜单操作”。

使用可指定按钮

如果将 “LCD/VF调节”指定到可指定按钮之一，可以使用可指定按钮和慢速拨盘调节取景器的对比度和亮度。

有关如何指定功能，请参阅第55页上的 “更改可指定按钮的功能”。

1 按指定了 “LCD/VF调节”的可指定按钮。

LCD监视器上显示LCD亮度等级条。

2 按可指定按钮两次显示VF亮度等级条。

3 通过垂直转动慢速拨盘调节亮度。

向上转动拨盘可提高亮度，向下转动则降低亮度。

4 再次按可指定按钮。

LCD监视器上显示VF对比度等级条。

5 通过垂直转动慢速拨盘调节对比度。

向上转动拨盘可提高对比度，向下转动则降低对比度。

6 调节后，按慢速拨盘或CANCEL按钮使级别条消失。

安装镜头

可用镜头

PMW-F3K附带以下镜头。

- SCL-P35T20 （焦距：35mm）
- SCL-P50T20 （焦距：50mm）
- SCL-P85T20 （焦距：85mm）

除了与PMW-F3K附带镜头等效的镜头之外，PMW-F3K/F3L还可与各种PL卡口镜头配合使用。

以下选购镜头也可与本摄像机一起使用。

- SCL-Z18X140 FZ电动变焦镜头14.0X（可用于软件版本1.20或更高的摄像机）
- SCL-P11X15 PL1.5倍变焦镜头（可用于软件版本1.30或更高的摄像机）

有关其它可与PMW-F3K/F3L配合使用的镜头，请咨询Sony服务代表。
有关使用选购镜头的信息，请参阅镜头的操作指南。

注意

不要将摄像机摆放在使镜头朝向太阳的位置。阳光可能直射在镜头上，聚焦于摄像机中，最终导致起火。

安装镜头

注意

- 安装/拆下镜头前先关闭摄像机。
- 镜头为精密元件。请勿在放置镜头时使其卡口侧向下直接接触表面。务必安装附带的盖子。
- 对于PMW-F3K所附带的镜头以及具有Cooke 接口的镜头，摄像机的摄像机界面设定为“Type C”。安装带有ARRI接口的镜头（以后可用）时，请通过摄像机设定菜单的“镜头界面”*（第 100 页）*将界面设定为“Type A”。对其它镜头则设定为 “Off”。如果界面设定不正确，则打开摄像机时将显示一条警告消息。

有关菜单操作的详情，请参见第95页上的“基本菜单操作”。

安装PL卡口镜头

1 **逆时针转动镜头安装架并从镜头卡口拆下安装盖。**

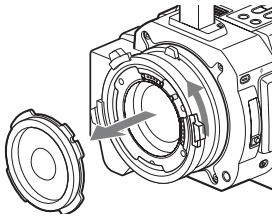

2 **将镜头的凹口与摄像机镜头卡口上部的定位销对齐，然后放好镜头。**

3 **在握住镜头的同时顺时针转动镜头安装架以固定镜头。**

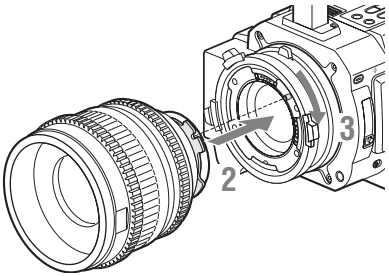

当使用ARRI[1] LDS镜头或Cooke /i镜头时

将镜头的接头与摄像机的相应热靴对齐。

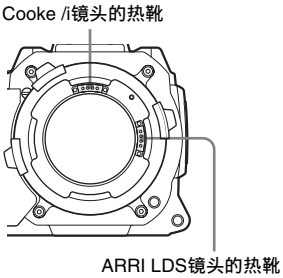

1)ARRI Group

如果您已安装像差校正镜头
像差校正功能自动激活。由于启动时数据加载，启动带有像差校正功能的摄像机可能比平时需要更长时间。
PMW-F3K附带的镜头为像差校正镜头。

有关其它像差校正镜头的信息，请联络Sony服务代表。

调节法兰焦距

在以下情况中，需要调节法兰焦距 （镜头卡口安装盘面和成像平面之间的距离）：
- 第一次安装镜头时
- 更换镜头时
- 如果用变焦镜头在远摄和广角处的对焦均不清晰

法兰焦距的手动调节

本摄像机的法兰焦距无法通过旋转调节螺钉进行调节。
使用通用扳手 （7/64英寸）进行调节。
逆时针旋转增加法兰焦距，而顺时针旋转缩短法兰焦距。由于法兰焦距必须进行微调，请缓慢转动螺丝。

注意
- 如果法兰焦距的调节螺丝转动过大，则摄像机会变得无法操作。如果听到咔嗒声，请停止转动。
- 务必使用指定尺寸的通用扳手。否则，螺丝头上的凹槽可能会损坏，从而导致螺丝无法转动。

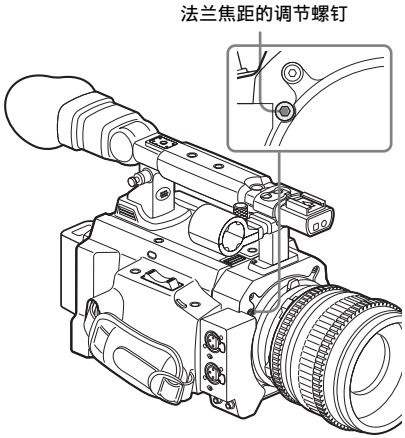

法兰焦距的自动调节

仅当安装了选购的SCL-Z18X140 （FZ电动变焦镜头14.0X）时，才可自动调节法兰焦距。当开启法兰焦距自动调节时，法兰焦距调节的变焦广角和远摄端均会进行对焦，并会保存结果，即使在对焦后改变变焦位置，仍会保持聚焦状态。

注意
- 如果使用对比度不足的被摄物，或者在调整过程中摄像机或被摄物移动，则将无法正常进行调节。一旦开始调节，在调节结束之前，请勿触摸摄像机机身或镜头。
- 当执行法兰焦距自动调节时，将摄像机设定菜单中的 “变焦限制”设定为 “关闭”。
- 当摄像机设定菜单中 “低速快门”的 “设定”为 “On”时，必须在开始调节之前将其设定为 “Off”。
- 请注意，在法兰焦距调节过程中，视野中不要有灯光、日光或明亮窗口等光源。
- 如果在法兰焦距的自动调节后转动法兰焦距的调节螺钉，则调整后的法兰焦距会改变。请注意，不要在自动调整后转动调节螺钉。

1 将电源开关设定到ON。

2 将镜头的IRIS开关设定为AUTO。

3 将法兰焦距调节表等高对比度被摄物放置在离摄像机约3 m远处，并将其充分点亮以提供足够的视频输出电平。
进行构图，使被摄物在变焦远摄端时处于中央位置。确保在广角端时任何距镜头比被摄物更近的物体不在构图中。

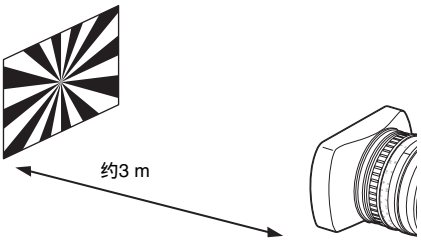

4 将ZOOM开关设定为SERVO （电动变焦模式）。

5 **按MENU按钮将摄像机设定为菜单模式，并选择 （LENS设定菜单），然后从菜单中选择 “自动后焦距调整”。**

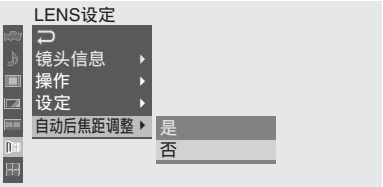

有关菜单操作的详情，请参见第95页上的“基本菜单操作”。

6 **选择 “是”。**

开始调节。
调节期间将显示进度信息。
当完成调节时，会显示完成信息。

如果在调节过程中按CANCEL按钮
法兰焦距的自动调节会取消，并恢复开始调节之前的状态。

如果调节失败
会显示错误信息。
检查被摄物和灯光的情况，然后重新进行调节。

拆卸镜头

如下进行操作：

1 **在握住镜头的同时逆时针转动镜头安装架。**

2 **将镜头向前拉以将其拆下。**

注意

如果不马上安装另一镜头，请将镜头安装盖安装到其原始位置，然后顺时针转动镜头安装架以将其紧固。

使用镜头文件

通过将镜头特有的数据 （如补偿数据）储存在文件中，您只需在更换镜头时提取相应的文件即可执行需要的调整和补偿。

有关镜头文件的详情，请参见第121页上的 “镜头文件”。

安装麦克风

在记录视频的同时可以同步记录两个通道(CH-1/CH-2)的音频 （线性PCM记录）。

使用附带的麦克风

如下安装麦克风：

1 **松开麦克风支架的螺钉并打开盖。**

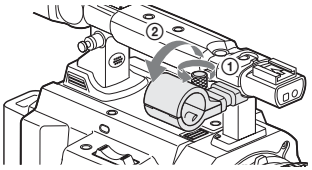

2 **UP指示朝上将麦克风放在支架上。**

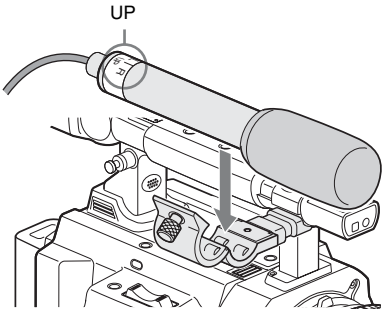

3 **按原样关闭麦克风支架盖以将其固定，然后将麦克风电缆连接到AUDIO IN接口 （CH-1和CH-2）并将电缆固定在支架下的电缆夹上。**

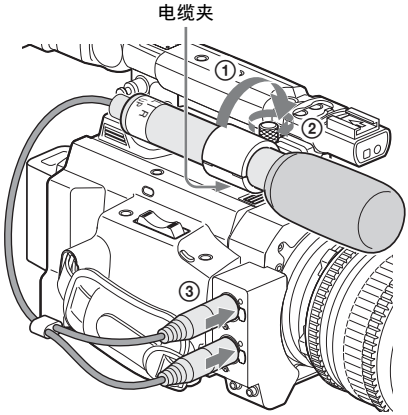

将附带的麦克风白色插头连接至摄像机的CH-1接口，并将红色插头连接至CH-2接口。

4 将LINE/MIC/MIC+48V开关 （CH-1和CH-2）设定为MIC+48V。

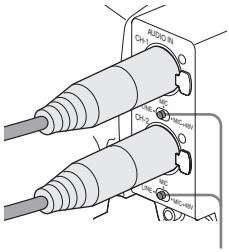

LINE/MIC/MIC+48V开关

5 将音频设定菜单中 “音频输入” 的 “外部声道选择” *（第102页）*设定为 “CH-1/CH-2”。

注意

即使当通过将音频设定菜单中“音频输入”的“外部声道选择”*（第102页）*设定为“CH-1”而对双通道单声道记录CH-1，也请将CH-2的LINE/MIC/MIC+48V 开关设定到和 CH-1 相同的位置。
然而，若连接了支持立体声和单声道模式的麦克风且对CH-2供电为+48 V，则麦克风不会切换为单声道模式，但是方向为左声道。对于这种麦克风，请将CH-1的LINE/MIC/MIC+48V开关设定为MIC+48V，并将CH-2的设定为MIC。

支持立体声和单声道模式的Sony麦克风
- 麦克风随本摄像机附带
- ECM-680S

使用外部输入或选购的麦克风

将外部音源或外部麦克风连接到AUDIO IN接口CH-1和CH-2，然后将LINE/MIC/MIC+48V开关CH-1和CH-2设定到适当位置。
LINE：对于音频线源 （线路电平：+4 dBu）
MIC：对于不需要电源的麦克风
MIC+48V：对于需要+48V电源的麦克风

使用IR遥控器

使用之前

在您首次使用附带的IR遥控器之前，从电池固定装置中拔出绝缘片。

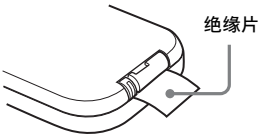

出厂时已经在电池固定装置内放置了一块CR2025锂电池。

使用IR遥控器

为了使用IR遥控器控制摄像机，在接通电源之后启用摄像机的遥控功能。
可以使用设置菜单或者可指定按钮来启用/禁用遥控器功能。

使用菜单启用该功能

按MENU按钮将摄像机设置为菜单模式，选择 （其它设定菜单），然后将 “IR遥控”设置为 “On”。

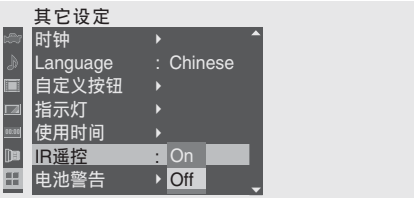

有关菜单操作的详情，请参见第95页上的 “基本菜单操作”。

使用可指定按钮启用该功能

将 “IR遥控” 指定给某个可指定按钮，然后按下该按钮即可启用/禁用遥控器功能。

有关可指定按钮的详情，请参见第55页上的 “更改可指定按钮的功能”。

注意

为了避免故障，当关闭摄像机时自动禁用遥控器功能。每次在打开摄像机后根据需要启用该功能。

电池使用寿命

当锂电池的电量耗尽时，即使按下按钮， IR遥控器也无法操作。锂电池的平均使用寿命大约为一年，当然这也要取决于使用方式。如果按下遥控器按钮而摄像机完全没有反应，那么再次检查操作，如不成功则更换电池。

更换IR遥控器中的电池

使用市售CR2025锂电池。请勿使用非CR2025的电池。

1 压下锁定杆 ①，拉出电池固定装置②，然后取出电池。

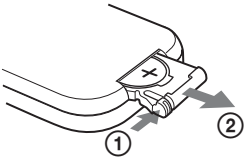

2 将一个新的电池放入电池固定装置中，使+符号向上 ①，然后将电池固定装置推入IR遥控器，直至发出 “咔哒” 一声为止 ②。

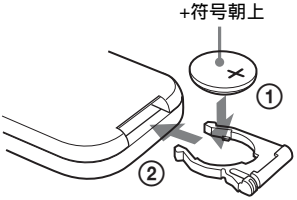

警告

- 电池处理不当可能爆炸。
  不要将电池充电、拆解或投入火中。
- 电池不得过度受热，例如受阳光暴晒或投入火中等。

注意

如果更换的电池不正确，就会有爆炸的危险。只更换同一类型或制造商推荐的电池型号。
处理电池时，必须遵守相关地区或国家的法律。

使用SxS存储卡

该摄像机在插入到存储卡插槽内的SxS存储卡（可选）上记录音频和视频。

关于SxS存储卡

可用SxS存储卡

此摄像机使用以下Sony SxS存储卡 （SxS PRO或 SxS-1）。使用除SxS PRO和SxS-1外的其它存储卡将不能保证其正常操作。

SxS PRO
- SBP-32 (32GB)
- SBP-64A(64GB)

SxS-1
- SBS-32G1A (32GB)
- SBS-64G1A (64GB)

这些存储卡符合ExpressCard标准。
- SxS、SxS PRO和SxS-1是Sony Corporation的商标。
- ExpressCard字符号和标志为Personal Computer Memory Card International Association (PCMCIA)所有，并且已经授权给了Sony Corporation。所有其它商标也是相应拥有者的私有财产。

使用SxS存储卡的注意事项

- 在以下情况下，记录的数据可能损坏或丢失：
  —如果在格式化、读取或写入数据时取出此存储卡或关闭电源。
  —如果在有静电或电噪声的场合使用此存储卡。
- 不要在以下场合使用或保存此存储卡：
  —不符合推荐操作条件的场合。
  —夏天在密闭的汽车内；或者强光下/阳光直射下/加热器附近等。
  —潮湿或有腐蚀性的场合
- 使用前检查插入的方向是否正确。
- 存储或运输此存储卡时，将此存储卡放在运输盒内并牢固锁定。

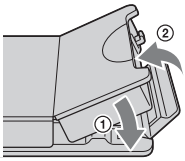

- 我们推荐您对重要的数据进行备份。Sony不对您记录的数据的损坏或丢失承担责任。
- 不要在标签区以外的地方贴标签。向此存储卡贴标签时，不允许标签突出它的合适位置。

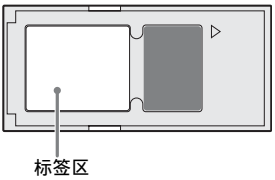

- 希望在某台摄像机上使用的SxS存储卡必须使用这台摄像机上的格式化功能进行格式化。如果使用其它设备格式化过存储卡，则被认为是不同的格式，需要在此摄像机上重新格式化。
- 用此摄像机的功能进行删除时不会完全删除此存储卡上的数据。转让或丢弃此存储卡时，请自行负责使用商用数据删除软件删除数据或毁坏此存储卡实体。
- 如果存储卡上的可用记录时间过短，片段操作可能受到限制。在这种情况下，使用PC删除不需要的文件。
- 取出或插入卡片盒，使盒适当打开。

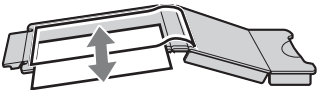

关于写保护

将SxS存储卡的写保护开关设置到 “WP”即可允许您记录、编辑或删除数据。

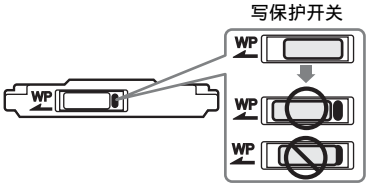

注意

当SxS存储卡装在摄像机上时不要操作它的写保护开关。在更改开关设置前，请暂时将卡从摄像机上取下。

插入/取出SxS存储卡

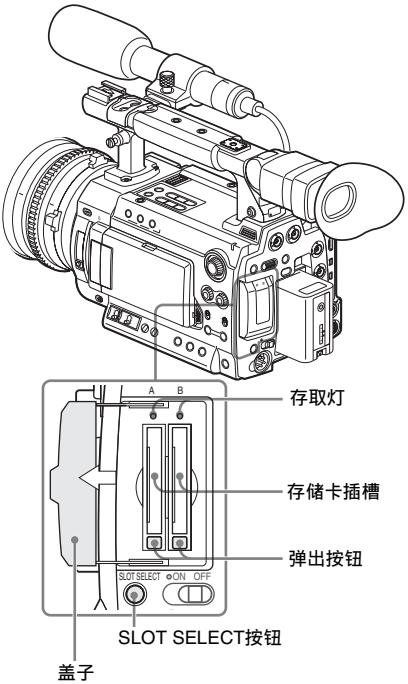

插入SxS存储卡

1 打开盖子。

2 将SxS存储卡插入插槽内。

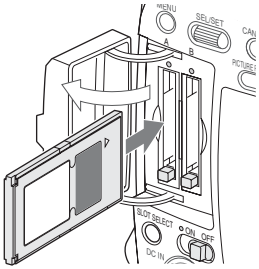

将标签朝右装入

一旦存储卡准备就绪可以使用，红色的存取灯随即变化为绿色。

3 关上盖子。

通过存取灯进行状态指示

存储卡插槽A和B装有用于指示各自状态的相应存取灯。

灯	插槽状态
亮为红色	正在访问加载的SxS存储卡 （读/写数据）
亮为绿色	待机 （准备使用加载的SxS存储卡进行记录或者播放）
熄灭	• 没有加载SxS存储卡。 • 加载的卡无效。 • 加载了一个SxS存储卡，但是另外一个插槽起作用。

取出SxS存储卡

1 打开盖子，按一下弹出按钮松开锁定装置，然后拉出按钮。

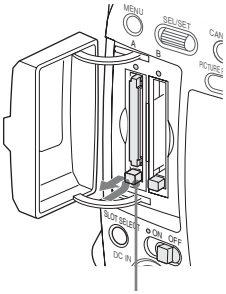

按下并且解锁该按钮。

2 再次按下弹出按钮，取出卡。

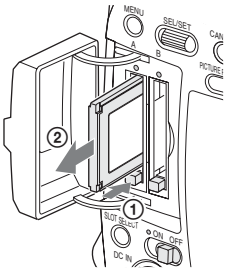

注意

- 如果在访问存储卡期间关闭电源或者将存储卡取出，则不能保证不丢失数据。可能破坏存储卡上的所有数据。所以在关闭电源或者取出存储卡时，确保存取灯已经亮为绿色或者熄灭。
- 将记忆卡完全插入卡插槽。如果插入一半，则弹出按钮可能会无法正常操作。

在SxS存储卡之间切换

当存储卡插槽A和B内均有SxS存储卡时，按下SLOT SELECT按钮选择您希望使用的存储卡。
如果在记录期间存储卡已满，则会自动切换到另一张存储卡。

注意

在播放过程中禁用SLOT SELECT按钮。即使按下该按钮也不执行切换。该按钮在缩略图画面上可用 *（第75页）*。

格式化SxS存储卡

在此款摄像机内使用SxS存储卡之前需要进行格式化处理。对于未格式化的或以其它系统格式化的SxS存储卡， LCD监视器/取景器屏幕上会显示消息 “无法支持文件系统”。
如下所示格式化存储卡。

有关格式化的注意事项

如果使用除了该摄像机以外的设备对SxS存储卡进行了格式化处理，那么该存储卡不能用在此摄像机上。

执行格式化

使用其它设定菜单的“格式化”*（第119页）*指定 “存储卡 （A）”（插槽A）或 “存储卡 （B）”（插槽B），然后选择 “是”。在确认消息屏幕上，再次选择 “是”。

开始格式化。
此时会显示一条进度消息和状态栏 （%），同时存取灯亮为红色。
当格式化完成时，完成消息会显示三秒钟。

格式化期间进行记录/播放

在进行格式化时，您可以使用其它存储卡插槽中的SxS存储卡进行记录或者播放。

如果格式化失败

不能格式化写保护的SxS存储卡或者此款摄像机无法使用的存储卡。
在显示了警告消息后，根据消息说明使用恰当的SxS存储卡更换此卡。

注意

- 格式化存储卡时会删除所有的数据，包括记录的图像和设置文件。
- 希望在某台摄像机上使用的SxS存储卡必须使用这台摄像机上的格式化功能进行格式化。使用其它设备进行格式化的存储卡必须再次使用该摄像机进行格式化处理。

检查可用的剩余记录时间

在E-E显示/记录模式中，您可以在LCD监视器/取景器屏幕中检查存储卡插槽内加载的SxS存储卡的剩余使用时间。

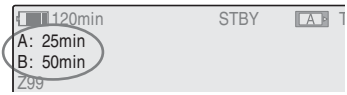

根据各个存储卡的剩余空间和当前的视频格式 （记录比特率），计算可以使用的记录时间，并且以分钟为单位显示出来。
还可以在BATTERY/MEDIA状态屏幕 *（第93页）*上以表格格式检查剩余的存储卡空间。

注意

如果存储卡处于写保护状态，则会出现一个 图标。

更换SxS存储卡

- 如果两个存储卡上可以使用的剩余时间之和小于5分钟，则指示灯会闪烁指示 “存储卡容量将满”消息，并且会发出蜂鸣音提醒用户。使用具有足够空间的存储卡替换这些卡。
- 如果您继续记录直至总的剩余时间到零，则消息变为 “存储卡容量已满”，然后停止记录。

注意

可以在一个SxS存储卡上最多记录大约600个片段。
如果记录的片段数量达到了限制值，则剩余时间指示变为 “0”，然后出现 “存储卡容量已满”消息。

恢复SxS存储卡

如果由于某种原因存储卡内的数据出现错误，则必须恢复存储卡。
如果加载了一个需要恢复的SxS存储卡，则会在LCD监视器/取景器屏幕中显示一条消息，提示您执行一次恢复操作。

恢复存储卡

通过转动慢速拨盘选择 “是”，然后按拨盘。

开始恢复操作。
在恢复过程中，会显示一条进度消息和状态栏 （%），同时存取灯亮为红色。
当恢复完成时，完成消息会显示三秒钟。

如果恢复失败

- 不能恢复写保护的或存在错误的SxS存储卡。遇到此类存储卡时，屏幕上显示一条警告消息。根据消息说明去除写保护或者更换存储卡。
- 通过重复的格式化操作，可能能够再次使用出错的SxS存储卡。
- 在某些情况下，只是无法恢复部分片段。可以再次播放恢复的片段。
- 如果每次执行恢复过程时 SxS 存储卡反复显示消息 “部分片段无法修复”，则采取以下操作可以恢复SxS存储卡：

  1 使用摄像机的复制功能 *（第84页）*或专用应用程序软件 （附带）*（第126页）*将需要的片段复制到另一张SxS存储卡。

  2 使用此摄像机的格式化功能对有问题的SxS存储卡执行格式化。

  3 用复制操作将需要的片段复制回SxS存储卡。

恢复期间进行记录/播放

在进行恢复时，您可以使用其它存储卡插槽中的SxS存储卡进行记录或者播放。

注意

若要恢复用本机录制的媒体，请务必使用本机。以除本机以外的设备或不同版本的另一台装置 （即使型号相同）录制的媒体，可能无法使用本机恢复。

基本操作步骤

通过以下步骤可以执行基本的记录：

准备操作

1 安装一块完全充满的电池。

2 装入SxS存储卡。

如果装入了两张存储卡，第一张卡写满后会自动切换到第二张卡，以继续记录。

3 调节LCD监视器的角度以获得理想的观看效果。

当您想使用取景器时，将LCD监视器合拢归位并调节取景器的角度。

4 将电源开关设置到ON。

摄像机电源即打开。

使用遥控器时，请激活遥控模式（第30页）。

注意

通过把手握住摄像机时，请用左手在底部加以支撑。

记录

5 根据需要调节光圈、增益、电动快门和白平衡。

请参见第46页上的“调节光圈”，
第43页上的“设置增益”，
第44页上的“设置电子快门”，
第39页上的“调节白平衡”。

6 对焦被摄物。

7 按一下手柄或把手上的REC START/STOP按钮。

（如果使用IR遥控器，在按REC按钮的同时按一下无标记的按钮。）
此时前部和后部指示灯发亮，记录开始。

8 要停止记录，再按一下REC START/STOP按钮。

（如果使用IR遥控器，在按REC PAUSE按钮的同时按一下无标记的按钮。）
此时记录停止，摄像机进入STBY（记录待机）模式。

注意

如果在上一个数据写入未完成时按REC START/STOP按钮以开始下一个记录，则可能会显示“操作无效”信息且可能不会开始记录。

记录外部输入信号

将视频设定菜单的“输入源选择”从“摄像机”（出厂设定）更改为“i.LINK”可记录通过i.LINK（HDV/DV）接口输入的HDV信号流。

有关详情，请参见第127页上的“记录外部输入信号”。

为防止切换错误

手柄上的REC START/STOP按钮具有一个保护盖。如果不使用手柄上的REC START/STOP按钮，建议盖住按钮。

查看最后记录的片段（录制预览）

9 按REC REVIEW按钮。

录制预览功能（*第54页*）被激活，最后记录的片段在LCD监视器/取景器屏幕上播放指定的一段时间。
播放到片段的结尾时，摄像机返回到STBY（记录待机）模式。

删除片段

您可以使用删除最后片段功能删除最后记录的片段。

请参见第70页上的“删除最后记录的片段”。

若要从存储卡中删除所有记录的片段，请使用全删除功能。

请参见第70页上的“集体删除片段”。

若要指定要删除的片段，请使用缩略图画面。

请参见第85页上的 “删除片段”。

片段 （记录数据）
停止记录时，记录的视频、音频和附属数据从头到尾作为一个片段记录在SxS存储卡中。

片段名称
对于用本摄像机记录的每个片段，会根据用其它设定菜单中 “片段”的 “自动命名” *（第116页）*选择的方式自动生成片段名称。
“自动命名”的默认设置为 “计划”，通过该设置会应用计划元数据中定义的片段名称。
将 “自动命名”设置更改为 “标题”以应用由4至46个字母数字和4个数字组成的片段名称。

举例：ABCD0001

您可以根据需要在开始记录前使用其它设定菜单的 “片段”指定4至46个字母数字区。（记录后无法更改。）
4位数字的值按顺序自动递增。

片段说明
XDCAM EX系列产品将HD片段的最大尺寸限制为4GB，而SD片段限制为2GB。如果您长时间连续记录，记录的材料可能会根据文件尺寸分段为多个文件 （最大分段数为99）。摄像机将连续记录视为一个片段，即使已分段为多个文件。
记录的长片段可以跨越插槽A和B中的两张存储卡。
使用计算机将片段复制到硬盘驱动器等设备上时，建议您使用附带的CD-ROM上的专用应用程序软件。

注意

如果使用Explorer (Windows)或Finder (MAC)完成复制，则无法保证所记录材料的连续性和关联关系。

片段的最大时间长度
在HD模式中，片段最长可为24小时。如果片段超过24小时，则自动分段。

选择视频格式

您可以使用其它设定菜单的 “系统”选择用于记录/播放的各种视频格式。
按DISPLAY/BATT INFO按钮时，屏幕上显示当前格式。

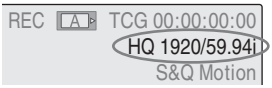

可选择的格式

可使用的格式因HD/SD设定和使用区域（NTSC或PAL）而异。

可在初始设置画面 （第22页）或使用其它设定菜单的 “系统”（第115页）选择使用区域。

HD模式

当本摄像机设定为HD模式时，本摄像机上设定的视频格式包含记录比特率 （HQ/SP）、记录图像尺寸 （水平分辨率）、记录帧速率和记录扫描系统 （i/P）。

如果选择HQ格式，则以35 Mbps VBR的比特率进行记录。
如果选择SP格式，则以兼容HDV的25 Mbps CBR比特率进行记录。

在选择 “NTSC区”或 “NTSC(J)区”的情况下

格式	摄像机上的指示
HQ 1920 × 1080 59.94隔行扫描	HQ 1920/59.94i
HQ 1440 × 1080 59.94隔行扫描	HQ 1440/59.94i
SP 1440 × 1080 59.94隔行扫描	SP 1440/59.94i
HQ 1920 × 1080 29.97逐行扫描	HQ 1920/29.97P
HQ 1440 × 1080 29.97逐行扫描	HQ 1440/29.97P
HQ 1920 × 1080 23.98逐行扫描	HQ 1920/23.98P
HQ 1440 × 1080 23.98逐行扫描	HQ 1440/23.98P
SP 1440 × 1080 23.98逐行扫描	SP 1440/23.98P

格式	摄像机上的指示
HQ 1280 × 720 59.94逐行扫描	HQ 1280/59.94i
HQ 1280 × 720 29.97逐行扫描	HQ 1280/29.97P
HQ 1280 × 720 23.98逐行扫描	HQ 1280/23.98P

在选择 “PAL区”的情况下

格式	摄像机上的指示
HQ 1920 × 1080 50隔行扫描	HQ 1920/50i
HQ 1440 × 1080 50隔行扫描	HQ 1440/50i
SP 1440 × 1080 50隔行扫描	SP 1440/50i
HQ 1920 × 1080 25逐行扫描	HQ 1920/25P
HQ 1440 × 1080 25逐行扫描	HQ 1440/25P
HQ 1280 × 720 50逐行扫描	HQ 1280/50P
HQ 1280 × 720 25逐行扫描	HQ 1280/25P

SD模式 （DVCAM模式）

当本摄像机设定为SD模式时，本摄像机上设定的视频格式包含记录帧速率、记录扫描系统 （i/P）和纵横比 （SQ/EC）。
如果选择SD模式，则以25 Mbps CBR的比特率进行记录。

在选择 “NTSC区”或 “NTSC(J)区”的情况下

格式	摄像机上的指示
720 × 480 59.94隔行、压缩	DVCAM59.94i SQ
720 × 480 59.94隔行、切边	DVCAM59.94i EC
720 × 480 29.97逐行、压缩	DVCAM29.97P SQ
720 × 480 29.97逐行、切边	DVCAM29.97P EC

在选择 “PAL区”的情况下

格式	摄像机上的指示
720 × 576 50隔行、压缩	DVCAM50i SQ
720 × 576 50隔行、切边	DVCAM50i EC
720 × 576 25逐行、压缩	DVCAM25P SQ
720 × 576 25逐行、切边	DVCAM25P EC

在HD和SD之间切换

可使用其它设定菜单的 “系统”下的 “HD/SD”进行HD/SD切换。
当您更改菜单设定时，摄像机自动重新启动并执行切换。

注意

记录和播放期间， HD/SD切换将被禁用。

1 按MENU按钮将摄像机设定为菜单模式，通过 显示其它设定菜单，并从 “系统”选择 “HD/SD”。

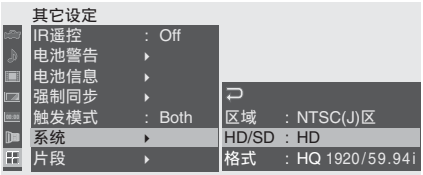

2 选择所需模式。

此时显示确认消息。

3 选择 “是”。

摄像机自动关闭，然后重新启动并激活菜单设定。

有关菜单操作的详情，请参见第95页上的 “基本菜单操作”。

对于菜单项目中其它设定菜单的 “系统”中的 “格式”和视频设定菜单的 “SDI/HDMI/i.LINK I/O切换”来说， HD模式的设定和SD模式的设定单独储存在存储器中。当您在HD和SD之间切换时，这些项目自动变为与所选模式相应的情况。

更改格式

按MENU按钮将摄像机设定为菜单模式，通过 显示其它设定菜单，并从 “系统” 选择 “格式”。

有关菜单操作的详情，请参见第95页上的 “基本菜单操作”。

来自SDI OUT、 VIDEO OUT和HDMI OUT接口的信号也以在此菜单中选择的格式输出。

有关输出格式的详情，请参阅标有 “Manuals for Solid-State Memory Camcorder” 的附带CD-ROM中的附录。

SP 1440/23.98P模式下记录格式的说明

如果在SP 1440 × 1080模式下以23.98P帧速率的逐行模式进行记录 （在本摄像机上指示为SP 1440/23.98P），通过下拉转换处理可以在隔行模式下以59.94帧速率 （指示为SP 1440/59.94i）记录图像。

切换ND滤镜

可以通过ND滤镜将光圈控制在适当的范围内。
根据被摄物的亮度设置ND FILTER开关。

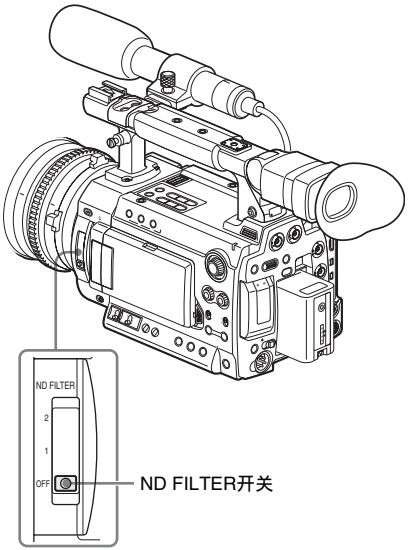

2: $^{1}/_{64}$ND
1: $^{1}/_{8}$ND
OFF: 透明

按DISPLAY/BATT INFO按钮时，屏幕上显示ND滤镜编号。

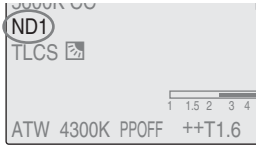

注意

如果ND FILTER开关被设置为OFF，则不显示该指示。

使用5600K CC滤镜

当您按5600K CC按钮时，指示灯和5600K CC（电动颜色补偿）滤镜将被激活。

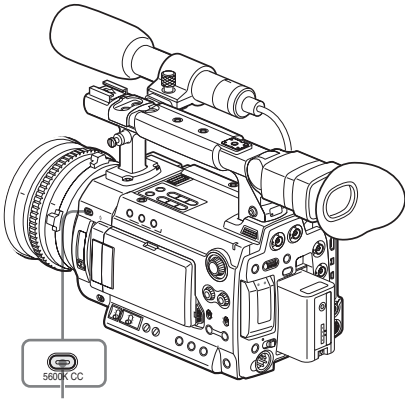

带有指示灯的5600K CC按钮

按DISPLAY/BATT INFO按钮时，屏幕上显示“5600K CC”指示。

注意

当正在进行自动白平衡调节或自动黑平衡调节时，或白平衡调整设定为ATW模式时，无法更改5600K CC On/Off设定。

调节白平衡

必须调节白平衡以适应光源的色温。
您可以根据拍摄条件选择调节模式。

预设模式

在此模式下，色温被调节为预设值（出厂设定：3200K）。如果没有时间调节白平衡或要将白平衡保持为您对图像参数设定的状态，请选择此模式。

存储器A模式，存储器B模式

- 白平衡调节为存储器A或存储器B中储存的值。
- 按AUTO WHT BAL按钮可以执行自动白平衡并将调节值储存在存储器A或存储器B中。

ATW（自动跟踪白平衡）模式

在此模式下，摄像机自动将白平衡调节为适当的状态。
光源的色温变化时自动执行白平衡的调节。
使用摄像机设定菜单的“ATW速度”*（第100页）*可以选择五档的调节速度。

锁定ATW值

当ATW Hold功能指定到一个可指定按钮时，即使处于ATW模式，您也可以通过按该按钮暂时锁定ATW值以固定白平衡。

有关可指定按钮的详情，请参见第55页上的“更改可指定按钮的功能”。

选择调节模式

您可以使用WHITE BALANCE开关选择预设模式、存储器A模式或ATW（存储器B）模式。
WHITE BALANCE开关的B位置出厂时被指定为ATW模式。使用摄像机设定菜单的“白平衡开关<B>”*（第100页）*可以更改设定以选择存储器B模式。

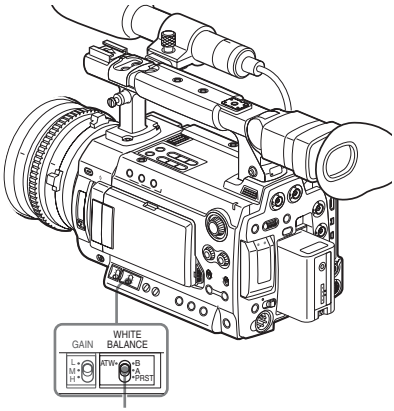

WHITE BALANCE开关

B：ATW或存储器B模式
A：存储器A模式
PRST：预设模式

通过将ATW开/关功能指定给可指定按钮，您可以单独激活/取消ATW。

有关可指定按钮的详情，请参见第55页上的“更改可指定按钮的功能”。

按DISPLAY/BATT INFO按钮时，屏幕上显示当前调节模式和色温。

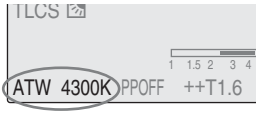

ATW：ATW模式
W:A：存储器A模式
W:B：存储器B模式
W:P：预设模式

执行自动白平衡

根据光源的色温执行自动白平衡调节。
调节值可储存在存储器A或B中。

注意

在预设模式下无法执行自动白平衡调节。

1 要将调节值储存在存储器中，请选择存储器A或存储器B模式。

2 根据光照条件选择适当的ND滤镜。

3 在相同光照条件下放置一个白色物体并对其拍摄，以在屏幕上取得一个白色区域。

也可以用靠近被摄物的白色物体（白布、白墙等）代替。
注意屏幕上不得出现高亮度的点。

4 调节镜头光圈开度

如果选择了手动光圈调节模式，请将其设置为适当的状态。

5 按AUTO WHT BAL按钮。

此时开始自动白平衡调节。

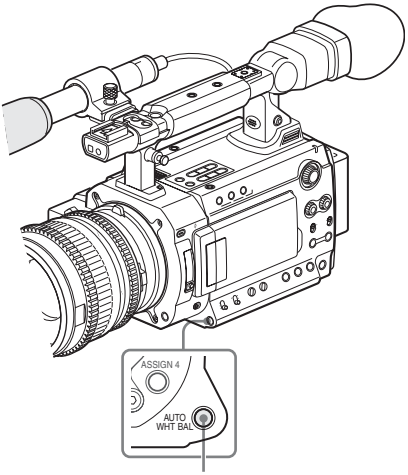

AUTO WHT BAL按钮

调节期间，屏幕上显示进度消息。成功完成调节后，此消息转变为完成消息，并显示取得的色温。

- 在存储器模式下执行调节时，调节值储存在步骤**1**中选择的存储器（A或B）中。
- 在ATW模式下执行调节时，ATW中的调节被恢复。

如果自动白平衡调节失败

屏幕上显示一条错误消息，时间大约为三秒。
如果显示了错误消息，请重新尝试自动白平衡调节。
如果尝试多次后仍显示错误消息，请咨询您的Sony服务代表。

调节黑平衡

通过本摄像机，您可以使用此菜单调节黑平衡。
使用摄像机设定菜单进行调节。

有关菜单操作的详情，请参见第95页上的 “基本菜单操作”。

1 关闭光圈。

当使用光圈可关闭的镜头（如随PMW-F3K附带的镜头等）时，请关闭光圈。
如果使用的是光圈无法完全关闭的镜头，请用镜头盖或类似物体完全盖住镜头。

2 按MENU按钮将摄像机设定为菜单模式，通过 显示摄像机设定菜单，并从菜单中选择 “自动黑色平衡”。

3 选择 “是”开始调节黑平衡。

调节期间将显示一条进度消息。成功完成调节后，此消息转变为完成消息。

显示标记和斑马纹图案

在记录期间， LCD监视器/取景器屏幕中的图像中可以插入多种标记和斑马纹图案。
这不会影响记录信号。

显示标记

使用LCD/VF设定菜单的 “标记”。
按MENU按钮将摄像机设定为菜单模式，通过 显示LCD/VF设定菜单，然后从菜单中选择 “标记”。

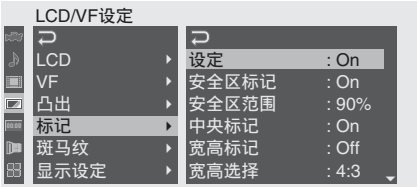

激活标记指示

- 将 “设定” 设为 “On”，然后单独打开/关闭标记。
  “设定” 为 “Off” 时不显示标记。
- 通过将标记开/关功能指定给一个可指定按钮，您可以按此按钮进行 “设定：On/Off” 操作。

有关可指定的按钮，请参见第55页上的 “更改可指定按钮的功能”。

显示安全性区域标记

将 “安全区标记” 设置为 “On” 以在屏幕上插入安全性区域标记。
通过 “安全区范围”，您可以在图像区域的80%、 90%、 92.5%和95%中选择安全性区域标记的尺寸。

举例：95%

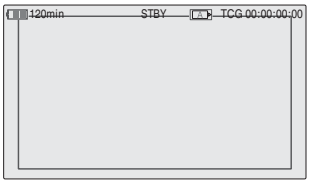

打开宽高标记时，安全性区域标记显示宽高标记内的有效区域。

显示中央标记

将 “中央标记”设置为 “On”以在屏幕区域插入中央标记。

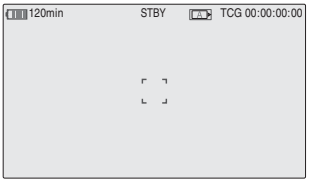

显示宽高标记

将 “宽高标记”设置为 “线框” 或 “覆盖”以在屏幕区域插入宽高标记。

线框：显示为白线

覆盖：通过降低标记范围以外区域的视频信号电平来显示

您可以通过 “宽高选择”从4:3、13:9、14:9、15:9、1.66:1、1.85:1、2.35:1和2.4:1中选择宽高标记的比例。

举例：4:3

当您将 “宽高标记” 设定为 “覆盖”时，也可以通过 “屏面透视度” 来更改宽高标记以外图像的亮度。可在0%至90% （10%步幅）的范围内选择。

注意

当在SD模式中选择EC （切边）的视频格式时，不会显示宽高标记。

显示指南框架线条

将 “指南框架” 设置为 “On” 以在屏幕区域插入构图框线条。

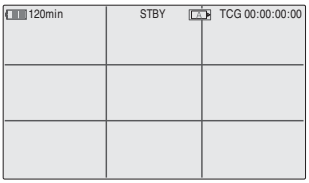

显示斑马纹图案

可以在LCD监视器/取景器屏幕上的图像中插入斑马纹图案以检查相应的亮度级。

工厂预设的斑马纹图案

1 (70%)　　2 (100%)

打开/关闭斑马纹图案指示

按ZEBRA按钮可以打开/关闭斑马纹图案指示。

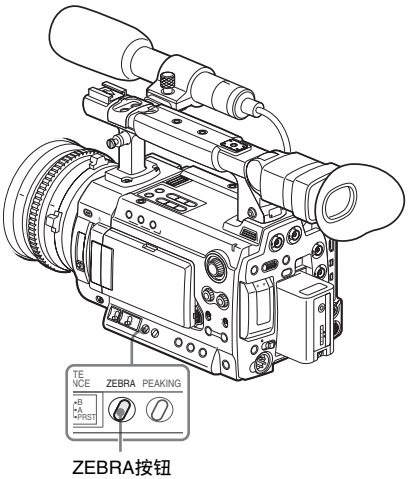

更改斑马纹图案

使用LCD/VF设定菜单的 “斑马纹”可以更改要显示的斑马纹图案。
按MENU按钮将摄像机设定为菜单模式，通过 显示LCD/VF设定菜单，然后从菜单中选择 “斑马纹”。

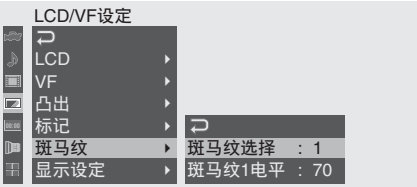

斑马纹选择
选择要显示的斑马纹图案。

1 （斑马纹1）： 以通过 “斑马纹1电平”设置的视频电平为准，在相差±10%范围内的区域显示斑马纹图案。

2 （斑马纹2）： 对超过100%的视频电平显示斑马纹图案。

1&2： 同时显示斑马纹1和斑马纹2。

斑马纹1电平
在50到107%的范围内设置斑马纹1的中央电平。默认设置为70%。

设置增益

您可以根据被摄物的亮度设置视频放大器的增益。
选择拍摄条件所要求的设置模式。

固定增益模式 （手动增益调节）

使用开关或通过菜单操作来选择视频放大器的增益。

AGC模式 （自动增益控制）

根据图像亮度自动调节视频放大器的增益。

以固定增益记录

通过开关选择增益

使用GAIN开关选择增益。

注意

在打开AGC模式的情况下不能选择固定增益。

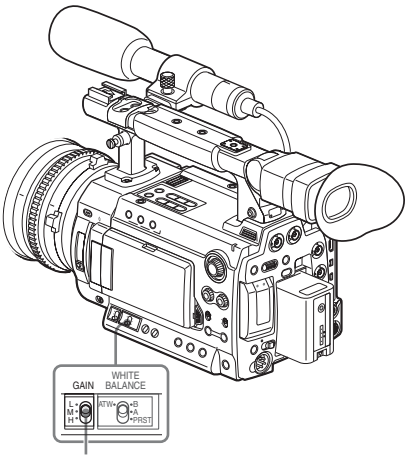

GAIN开关

各开关位置的增益值在工厂中设置为：
L： 0 dB
M： 6 dB
H： 12 dB

使用摄像机设定菜单可在–3 dB到+18 dB的范围内更改这些值。

更改方法

按MENU按钮将摄像机设定为菜单模式，通过 显示摄像机设定菜单，并从菜单中选择 “增益”。

有关菜单操作的详情，请参见第95页上的 “基本菜单操作”。

按DISPLAY/BATT INFO按钮时，屏幕上显示当前增益值。

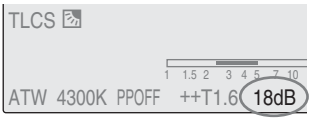

通过更改LCD/VF设定菜单中 “显示设定” 的 “增益设定” *（第107页）*可将dB指示切换为ISO值指示。

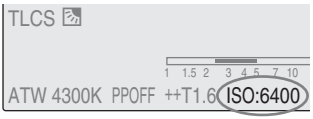

以AGC模式记录

通过摄像机设定菜单的 “TLCS” *（第100页）*将 “AGC” 设定为 “On” 可打开AGC模式。

设置电子快门

摄像机的电子快门允许您更改快门速度 （每记录一帧的累计时间）。
您可以根据需要自动或手动调节电子快门。

自动快门模式

快门速度根据图像亮度自动调节。

固定快门 （手动调节）模式

以指定的快门速度 （累计时间）进行记录。

标准模式 （速度模式/角度模式）

要记录快速移动的物体而只出现少量模糊，这些模式特别有效。
您可以选择速度模式或角度模式。在角度模式下，您可以通过设置快门角度来指定快门速度。

ECS (Extended Clear Scan)模式

通过频率指定快门速度。此模式可用于在拍摄监视器屏幕时消除水平带。

低速快门模式

以累计帧数的方式指定快门速度。

以自动快门模式拍摄

通过摄像机设定菜单的 “TLCS” *（第100页）*将 “A.SHT” 设定为 “On” 可打开自动快门模式。

以固定快门模式拍摄

将SHUTTER开关设置为ON时，固定快门以您通过摄像机设定菜单的 “快门” 指定的模式和快门速度打开。

注意

当自动快门模式打开时，无法选择固定快门。

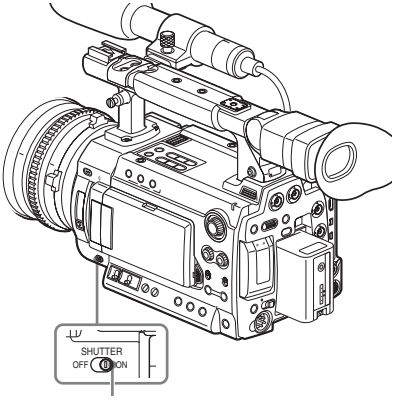

SHUTTER开关

设定快门模式和速度

通过摄像机设定菜单可以设置快门模式和快门速度。
按 MENU 按钮将摄像机设定为菜单模式，通过 显示摄像机设定菜单，并选择 “快门”。

速度 （标准速度）模式

将 “模式”设置为 “速度”，然后通过 “快门速度”指定时间 （[1/设定值]秒）。
可用的设置值根据当前帧速率而有所不同。

帧速率	快门速度 （秒）
59.94i、59.94P 50i, 50P	1/60, 1/100, 1/120, 1/125, 1/250, 1/500, 1/1000, 1/2000
23.98P	1/32, 1/48, 1/50, 1/60, 1/96, 1/100, 1/120, 1/125, 1/250, 1/500, 1/1000, 1/2000
25P	1/33, 1/50, 1/60, 1/100, 1/120, 1/125, 1/250, 1/500, 1/1000, 1/2000
29.97P	1/40, 1/50, 1/60, 1/100, 1/120, 1/125, 1/250, 1/500, 1/1000, 1/2000

角度 （标准角度）模式

将 “模式”设置为 “角度”，然后通过 “快门角度”指定快门角度。
您可以从11.25º, 22.5º, 45º, 72º、 86.4º、 90º、144º、 150º、 172.8º、 180º和216.0º中选择。

注意

当在慢动作&快动作模式下帧速率设定为1至16范围内的值时，无法选择72º、 86.4º、144º、 150º、 172.8º或216.0º。

ECS (Extended Clear Scan)模式

将 “模式”设置为 “ECS”，然后通过 “ECS频率”指定频率。
可用的设置值根据当前帧速率而有所不同。

按DISPLAY/BATT INFO按钮时，显示当前快门模式和设置值。

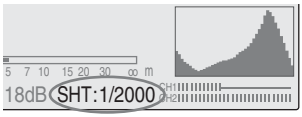

以低速快门模式拍摄

从摄像机设定菜单中选择 “低速快门”。

将 “设定”设置为 “On”，然后通过 “帧数”指定累计帧数。
您可以在2到8帧的范围内选择。

注意

- 当视频格式为 SP 1440/23.98P，摄像机处于慢动作&快动作模式，或 “A.SHT”设置为 “On”时，无法使用低速快门。
- 当选择隔行系统的格式时，在以下情况下无法更改低速快门开/关设定：
  —正在记录。
  —缓存记录打开。
  —通过视频设定菜单的“SDI/HDMI/i.LINK I/O切换”选择了包含 “HDV”或 “DVCAM”的设定。

调节光圈

根据被摄物的亮度使用镜头的光圈环调节光圈开度。

有关镜头的操作，请参阅镜头的操作指南。

对于支持光圈位置指示的镜头，按DISPLAY/BATT INFO按钮时，屏幕上显示当前设定。

当摄像机设定菜单的 “TLCS”（总电平控制）设置已更改时，当前设置会用一个符号显示在光圈值前。

++：光圈增大约1光阑
+：光圈增大约0.5光阑
没有符号：标准
–：光圈缩小约0.5光阑
––：光圈缩小约1光阑

有关TLCS的详情，请参见 “设置菜单列表”中的 “TLCS”（第100页）。

调节变焦

使用变焦镜头时，旋转镜头的变焦环调节变焦。

有关镜头的操作，请参阅镜头的操作指南。

对于支持变焦位置指示的镜头，按DISPLAY/BATT INFO按钮时，屏幕上显示当前变焦位置，范围为0 （广角）到99 （远摄）。

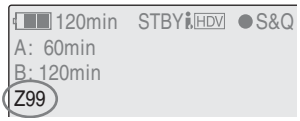

通过更改LCD/VF设定菜单中 “显示设定” 的 “变焦位置” 设定 *（第107页）*可将数字指示切换为横条指示。

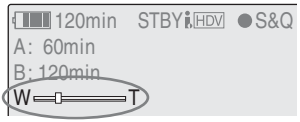

使用选购的电动变焦镜头时，可以用把手上的伺服变焦拨杆 *（第13页）*或遥控器上的ZOOM T/W按钮 *（第17页）*调节变焦。
也可以通过对按钮指定变焦长焦和变焦广角功能，将可指定按钮1和2或6和7用作伺服变焦按钮。

有关可指定按钮的详情，请参阅 “更改可指定按钮的功能”（第55页）。

使用摄像机设定菜单的 “变焦限制”，可以限制电动变焦镜头的操作范围。
将 “变焦限制”设定为 “变焦范围1”或 “变焦范围2”时，变焦位置指示在屏幕上会显示为 “!Zxx”或 “!W”。

有关变焦限制的详情，请参阅 “设定菜单列表”中的 “变焦限制”（第101页）。

调节对焦

在LCD监视器/取景器屏幕上观看图像的同时，旋转镜头的对焦环以获得精确对焦。

有关镜头的操作，请参阅镜头的操作指南。

扩展对焦

按EXPANDED FOCUS按钮时， LCD监视器/取景器屏幕上将放大显示画面的中央区域，使对焦调节更加简单。
再次按EXPANDED FOCUS键或让对焦环保持5秒钟不移动以恢复到记录的正常角度。

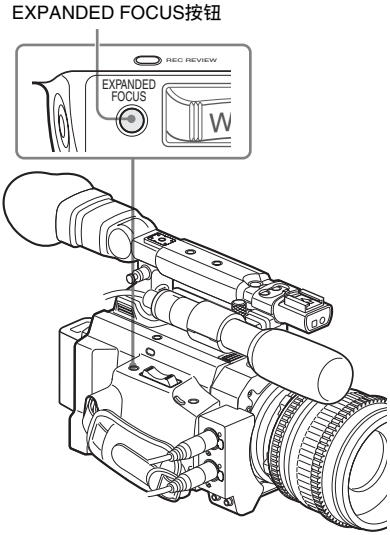

凸出

按PEAKING按钮时，凸出功能将被激活。此功能在LCD监视器/取景器屏幕上突出显示图像的轮廓，使手动对焦更加简单。
此功能不会影响记录信号。
使用LCD/VF设定菜单的 “凸出” *（第106页）*可以设定轮廓的突出显示级别和颜色。

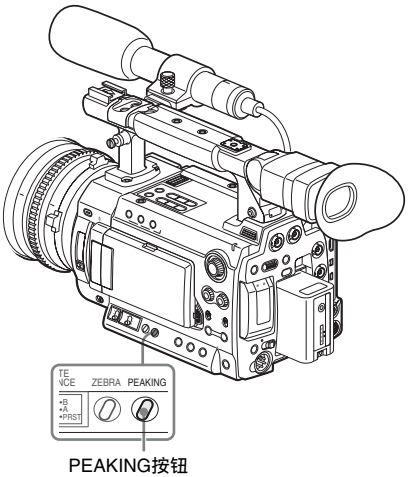

降低闪烁

若要降低闪烁，请尝试以下两种方法中的一种：

根据电源频率设置快门速度

激活电子快门 （第44页）并根据电源频率设置快门速度。

频率为50 Hz时
将快门速度设置为$^1/_{50}$或$^1/_{100}$秒。

频率为60 Hz时
将快门速度设置为$^1/_{60}$或$^1/_{120}$秒。

使用闪烁降低功能

将摄像机设定菜单中 “去闪烁” （第99页）的 “模式” 设定为 “Auto” 或 “On”，然后将 “频率” 设定为电源频率 （50 Hz或60 Hz）。

注意

如果为记录选择的帧速率接近电源频率，则即使激活闪烁降低功能也可能无法有效降低闪烁。在这种情况下，请使用电子快门。

闪烁补偿推荐设置

频率
始终将 “频率” 设定为适用于拍摄地点的电源频率值。

模式
- 当在室外或者不会导致闪烁的情形下拍摄时，建议将 “模式” 设为 “Off”。（还可以设为 “Auto”，但是在此情形下闪烁补偿功能可能无法正常操作。）
- 在可能导致闪烁的各种照明 （例如荧光灯、钠或汞汽灯）条件下进行室内拍摄时，建议将 “模式” 设为 “Auto”。（如果在可能导致闪烁的情形下连续拍摄，则应将 “模式” 设为 “On”。）

以下为建议的 “模式” 设置。

去闪烁/模式	环境	
	在可能导致闪烁的照明环境中	在不会导致闪烁的照明环境中
Auto	建议	可接受
On	可接受	不建议
Off	不建议	建议

注意

当信号从HD SDI A/B （双链接）接口输出时，闪烁降低功能不起作用。

设置时间数据

时间代码、用户位和时钟时间等时间数据随图像记录。

时间代码的运行模式

可以对时间代码选择三种运行模式和时钟模式。

录制时运行模式

时间代码只在记录过程中增加。只要不改变SxS存储卡，片段之间的时间代码连续性就会按记录顺序保持。
如果您取出了存储卡并在另一块存储卡上记录，当您将第一块卡重新插入插槽时，时间代码不会延续。

自由运行模式

时间代码持续增加，与是否记录无关。

更新模式

时间代码只在记录过程中增加。
插入另一块存储卡时，摄像机开始下一记录后，时间代码从此卡上最近一次记录的时间代码向后延续。

时钟模式

当前时钟时间被记录为时间代码。

注意

- 如果使用 TC/UB 设定菜单将 “时间码” 的 “模式” 设置为 “预设”，在间隔记录、逐帧记录、慢动作&快动作记录中，时间代码以录制时运行模式增加，与 “运行” 设置无关。如果设置为 “时钟”，则以更新模式增加。
- 当图像缓存功能作用时 （图像缓存拍摄设定：On），时间代码始终以自由运行模式增加。当图像缓存功能禁用时，将恢复通过TC/UB设定菜单选择的运行模式。

设置时间代码

使用TC/UB设定菜单的 “时间码” 和 “时间码格式” 指定要记录的时间代码。

有关菜单操作的详情，请参见第95页上的 “基本菜单操作”。

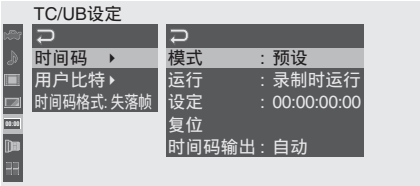

将时间代码设置为需要的值

1 **将 “时间码” 的 “模式” 设置为 “预设”。**

2 **在设置行指定时间代码值并选择 “设定”。**

复位时间代码

您可以将在运行模式下记录的时间代码复位为 “00:00:00:00”。

1 **选择 “时间码” 的 “复位”。**

2 **选择 “是”。**

使用实际时间作为时间代码

将 “时间码” 的 “模式” 设置为 “时钟”。

内置时钟的时间将被记录为时间代码。

在时间代码的失落帧和非失落帧之间切换

使用TC/UB设定菜单的 “时间码格式”，可以切换时间代码的失落帧 （失帧模式）和非失落帧 （全帧模式）。
但要注意，此模式固定为失落帧或非失落帧，与时间码格式设置无关，视当前帧速率设置而定。

对时间代码的限制

时间代码设置受当前视频格式限制。

视频格式	帧设置	时间码格式
HQ 1920/59.94i HQ 1920/29.97P HQ 1440/59.94i HQ 1440/29.97P SP 1440/59.94i DVCAM59.94i SQ DVCAM59.94i EC DVCAM29.97P SQ DVCAM29.97P EC	00到29	失落帧/非失落帧可切换 （在时钟模式下固定为失落帧）
HQ 1920/50i HQ 1920/25P HQ 1440/50i HQ 1440/25P SP 1440/50i DVCAM50i SQ DVCAM50i EC DVCAM25P SQ DVCAM25P EC	00到24	固定为非失落帧
HQ 1920/23.98P HQ 1440/23.98P HQ 1280/23.98P	00到23 1)	固定为非失落帧 2)
SP 1440/23.98P	00到29 3)	失落帧/非失落帧可切换 （在时钟模式下固定为失落帧）
HQ 1280/59.94P	00到29（双重计数）	失落帧/非失落帧可切换 （在时钟模式下固定为失落帧）
HQ 1280/50P	00到24（双重计数）	固定为非失落帧
HQ 1280/29.97P	00到29	失落帧/非失落帧可切换 （在时钟模式下固定为失落帧）
HQ 1280/25P	00到24	固定为非失落帧

1) “设定”中的帧数字限制为00、 04、 08、 12、 16和20。
记录开始时的帧限制为00、 04、 08、 12、 16或20。
除非在E-E显示/记录模式下将1920/23.98P的“23.98P输出” *（第104页）* 设置为“23.98PsF”，随着SDI OUT接口的输出因2-3下拉处理而变为60i，添加到SDI OUT接口输出的时间代码帧数字会改为00到29范围内的值。

2) 即使在时钟模式下，时间代码也可能逐渐偏移，因为它是由非失落帧计数的。
由于在1920/23.98P的 “23.98P输出” *（第104页）* 设置为 “23.98PsF”的情况下，来自SDI OUT和HDMI OUT接口以外的输出变为2-3下拉视频，显示屏可能会出现一个有两个时间代码的字段。

3) 对于失落帧，您可以在00到29的范围内设置需要的帧数字。
对于非失落帧，记录开始时的帧限制为00、 05、 10、 15、 20或25。

设置用户位

您可以对图像添加8位的十六进制数作为用户位。
用户位也可设置为当前日期。
使用TC/UB设定菜单的 “用户比特”。

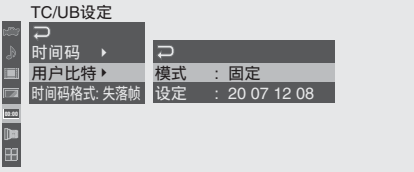

根据需要设置八个数字

1 **将 “用户比特”的 “模式”设置为 “固定”。**

2 **在设定行指定值并选择 “设定”。**
您可以用对应的字母设置从A到F的十六进制数字。

将当前日期记录为用户位

将 “用户比特”的 “模式”设置为 “日期”。
设定行上显示当前日期。

显示时间数据

在E-E显示/记录模式下，按DISPLAY/BATT INFO按钮可以在屏幕上显示时间数据。

每次按TC/U-BIT/DURATION按钮时，指示在时间代码、用户位和记录持续时间之前切换。

显示	内容
TCG **:**:**:**	时间代码
CLK **:**:**:**	时间代码 （时钟模式）
UBG ** ** ** **	用户位
DUR **:**:**	开始记录后经过的时间长度

记录音频信号

在记录视频的同时可以同步记录两个通道(CH-1/CH-2)的音频 （线性PCM记录）。
连接附带的麦克风或外部音源。

有关详情，请参见第28页上的 “安装麦克风”。

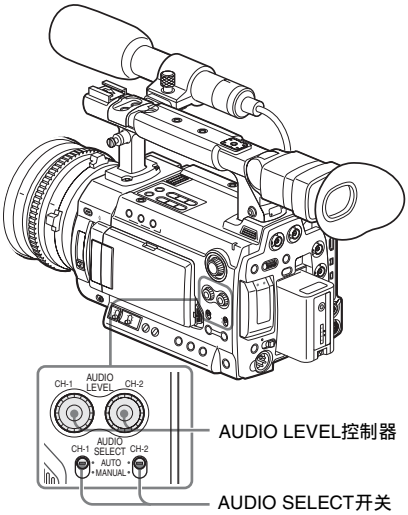

调节音频记录电平

您可以对每个通道单独选择自动或手动调节模式。

自动调节电平(AGC)

当AUDIO SELECT开关CH-1和CH-2设置为AUTO时，音频记录电平自动调节。
可通过音频设定菜单中 “音频输入” *（第102页）*的 “麦克风AGC” 选择两种AGC模式。
高：适合一般音频记录
低：适合音乐记录或在可能会产生很高声压的场合记录

手动调节电平

将AUDIO SELECT开关CH-1和CH-2设置为MANUAL，并通过转动AUDIO LEVEL控制器调节音频记录电平。
将控制器设置为5作为参考设置 （0 dB）。设置为10时电平最高 （+12dB），设置为0时电平最低 （–∞）。

按DISPLAY/BATT INFO按钮时，屏幕上显示输入电平。

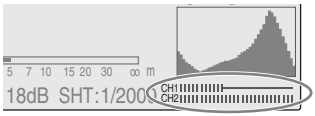

使用音频设定菜单中“音频输入”*（第102页）*的 “微调 CH-1” 和 “微调 CH-2” 可进行记录的精确调节，若要高质量记录，不仅需要调节 AUDIO LEVEL 控制而且还需调节 “微调 CH-1” 和 “微调 CH-2”，以达到理想的麦克风灵敏度。当通过 “微调 CH-1” 和 “微调 CH-2” 进行精确调节时，请将AUDIO LEVEL控制器设定为 5，并调节项目以便获得正确的电平表指示。

若无法估算最大声压或预计会出现声压骤变，请将音频设定菜单中 “音频输入” *（第102页）*的 “限制器” 设定为 “On”。

注意

- 当手动调节记录电平时，请使用耳机等监听以检查是否产生失真。
- 若AUDIO LEVEL控制器设定为小于5的值，则记录电平将达不到满量程。

特殊记录模式下的音频记录

- 在间隔记录或逐帧记录模式下不记录音频。
- 如果记录帧速率设置为不同于播放帧速率的值，则在慢动作&快动作记录模式下不记录音频。

监听音频

您可以通过连接到耳机接口 （立体声微型插孔）的耳机监听正在记录的声音。

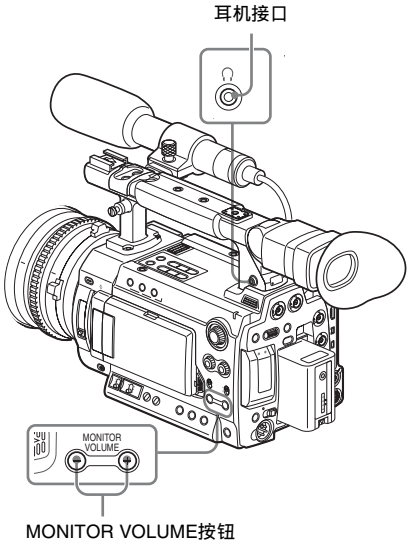

注意

E-E显示/记录模式下禁用内置扬声器。

调节音频监听音量

使用MONITOR VOLUME按钮。
按+按钮提高音量，按–按钮降低音量。要静音，请将音量设置为最低级别。
调节音量时，屏幕上显示条状音量指示。

输出颜色棒和基准音调

摄像机可以输出颜色棒信号，取代摄像机图像。
如果使用音频设定菜单将 “音频输入”的 “1kHz音频” *（第102页）*设置为 “On”，则连同颜色棒信号输出1-kHz基准音调。
颜色棒和基准音调信号从HD SDI （A/B）、SDI OUT、HDMI OUT和i.LINK （HDV/DV）接口输出。 VIDEO OUT接口仅输出颜色棒信号。

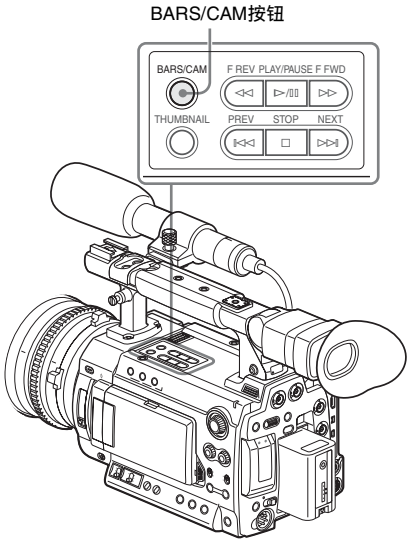

按BARS/CAM按钮。

摄像机图像切换到颜色棒。
要返回到摄像机图像，请再按一下此按钮。

您可以使用摄像机设定菜单的 “彩条” *（第98页）*选择颜色棒的类型。
Multi：ARIB多格式颜色棒
75%：75%亮度的垂直条纹
100%：100%亮度的垂直条纹

注意

- 如果摄像机图像正在记录当中，则即使按BARS/CAM按钮也不能切换到颜色棒图像。（您可以将颜色棒图像切换到摄像机图像。）
- 可在慢动作&快动作模式中选择颜色棒模式。

记录拍摄标记

为以HD模式所记录片段的重要场景记录拍摄标记作为附属数据时，您可以在拍摄标记屏幕（只显示带拍摄标记的场景）上方便地访问标记的点。这可以提高编辑效率。

有关拍摄标记屏幕，请参见第87页上的“显示SHOT MARK画面（仅限HD模式）”。

摄像机允许您记录两类拍摄标记：拍摄标记1和拍摄标记2。
您可以根据需要在拍摄期间记录拍摄标记，也可以在记录后查看回放图像时添加拍摄标记。

注意

无法为以SD模式记录的片段记录拍摄标记。

在记录期间插入拍摄标记

激活IR遥控器 *（第30页）*并使用SHOTMARK 1或2按钮。

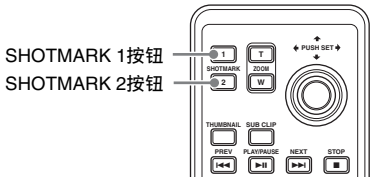

在需要插入标记的位置按SHOTMARK 1或2按钮。

如果将拍摄标记1或拍摄标记2功能指定给可指定按钮，则也可以使用此按钮来代替*（第55页）*。

记录的拍摄标记类型对应于您按的按钮。

有关记录后添加拍摄标记的操作，请参见第80页上的“播放时添加拍摄标记（HD模式）”和第87页上的“添加/删除拍摄标记（仅限HD模式）”。

有关使用计划元数据指定拍摄标记名称，请参阅第74页上的“在计划元数据中定义拍摄标记名称”。

添加OK标记

通过将OK标记添加到以HD模式记录的片段，您可以防止片段被误删除或分割。
当您按THUMBNAIL按钮时，OK标记还用于仅获取标记片段的缩略图画面（OK片段缩略图画面）。

有关OK片段缩略图画面，请参见第77页上的“显示OK片段缩略图画面（HD模式）”。

注意

无法将OK标记添加到以SD模式记录的片段中。

若要在E-E显示模式中添加OK标记，请将OK标记功能指定到可指定按钮。

有关功能指定，请参见第55页上的“更改可指定按钮的功能”。

添加OK标记

在E-E显示模式中，您可以将OK标记添加到记录在当前选择的SxS存储卡上的最后一个片段中。

当片段记录结束时，按指定了OK标记功能的可指定按钮。

“OK标记”消息在显示屏上显示三秒钟。

删除OK标记

在E-E显示模式中，您可以删除添加到当前选择的SxS存储卡上最后一个片段中的OK标记。

1 按指定了OK标记功能的可指定按钮。

此时显示确认消息“是/否”。

2 选择“是”。

即删除最后一个片段的OK标记。

将OK标记添加到最后一个片段之前的片段或者从中将其删除。

使用缩略图画面上的片段操作菜单。

请参见第84页上的“将OK标记添加到片段或从中将其删除（仅限HD模式）”。

录制预览

您可以在屏幕上回放最后记录的片段（录制预览）。

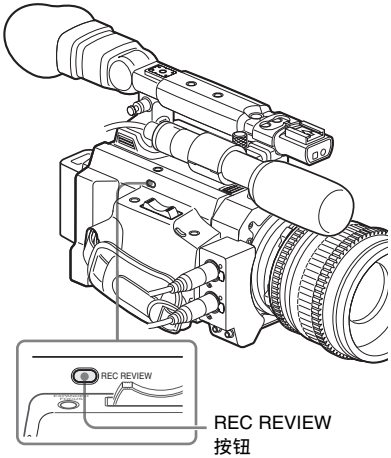

记录结束后按REC REVIEW按钮。

您也可以将录制预览功能指定到可指定按钮进行使用 *（第55页）*。

此时开始播放指定的片段区。
录制预览中显示片段的最后3秒、10秒或整个部分，取决于摄像机设定菜单的录制预览设置 *（第100页）*。出厂时设置为3秒。
录制预览在片段结尾时终止，恢复STBY（记录待机）状态。

中断录制预览

按REC REVIEW或STOP按钮或指定了录制预览功能的可指定按钮。
录制预览即取消，恢复STBY（记录待机）状态。

注意

- 如果最后记录的片段持续时间短于为录制预览指定的时间（3或10秒），则从头至尾播放此片段。
  如果片段以SD模式记录且由于文件尺寸超过2GB而分段为多个文件，则仅播放最后一个文件。
- 录制预览播放期间，将禁用STOP按钮以外的播放控制按钮。
- 如果视频格式在记录后改变，则无法执行录制预览（从SP 1440/23.98P变为SP 1440/59.94i时除外）。
- 在录制预览期间无法操作设置和图像参数菜单。

更改可指定按钮的功能

摄像机有四个可指定按钮，您可以将多种功能指定给这些按钮以方便操作。

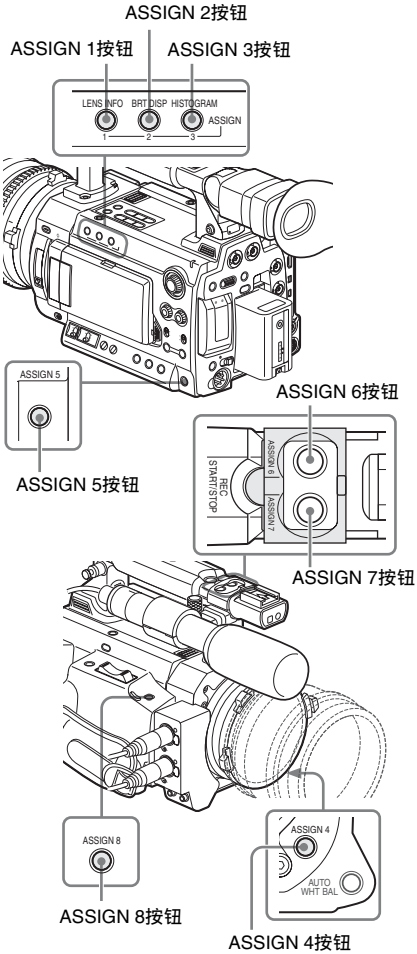

在工厂中指定了以下功能：

ASSIGN 1按钮 （LENS INFO）
打开/关闭景深指示

ASSIGN 2按钮 （BRT DISP）
打开/关闭亮度级别指示

ASSIGN 3按钮 （HISTOGRAM）
打开/关闭直方图指示

ASSIGN 4和ASSIGN 5按钮
开始/停止记录

ASSIGN 6[1)]、 ASSIGN 7[1)]和ASSIGN 8按钮
未指定功能(Off)。

1) 当安装了选购的电动变焦镜头时，变焦长焦功能会指定到ASSIGN 6按钮，变焦广角功能会指定到ASSIGN 7按钮。

更改功能

使用其它设定菜单的 “自定义按钮”。

有关菜单操作的详情，请参见第95页上的 “基本菜单操作”。

1 从其它设定菜单中选择 “自定义按钮”。

2 选择要指定功能的按钮。

3 选择要指定的功能。

功能	内容
标记	打开/关闭所有标记指示（安全性区域标记、中央标记、宽高标记和指南框架）
Last Clip DEL	删除最后片段
ATW	打开/关闭ATW功能
ATW锁定	打开/关闭ATW锁定功能
录制预览	开始/停止录制预览
录制	开始/停止记录
图像缓存	打开/关闭图像缓存模式
Freeze Mix	开始/停止静帧混合
Expanded Focus	打开/关闭扩展对焦功能
Spotlight	打开/关闭TLCS聚光灯模式
Backlight	打开/关闭TLCS逆光模式
IR遥控	启用/禁用IR遥控器
拍摄标记1[1)]	插入拍摄标记1
拍摄标记2[1)]	插入拍摄标记2
VF模式	取景器屏幕模式 （彩色/单色）切换
亮度	打开/关闭亮度级别指示
直方图	打开/关闭直方图指示
景深	打开/关闭景深指示

功能	内容
OK标记1)	OK标记添加/删除
变焦长焦2)	变焦朝长焦侧操作 （仅在安装了电动变焦镜头时有效。指定操作只能使用ASSIGN 1或ASSIGN 6按钮。）
变焦广角2)	变焦朝广角侧操作 （仅在安装了电动变焦镜头时有效。指定操作只能使用ASSIGN 1或ASSIGN 6按钮。）
瞬时AF	瞬时自动对焦开启 （仅当安装了支持对焦控制的选购镜头时有效）
瞬时AE	瞬时自动光圈开启 （仅当安装了支持光圈控制的选购镜头时有效）
LCD/VF调节	打开/关闭亮度/对比度级别条
传送主要数据	主摄像机至副摄像机的摄像机设定的全体复制 （仅当3D-Link启用时有效）
S-Log LUT	S-Log输出的MLUT功能开启/关闭
Iris Sync 3)	使副摄像机上的光圈位置与主摄像机上的光圈位置单键同步
Focus Sync 3)	使副摄像机上的对焦位置与主摄像机上的对焦位置单键同步
Zoom Sync 3)	使副摄像机上的变焦位置与主摄像机上的变焦位置单键同步

*1)*仅在HD模式中有效
*2)*在ASSIGN 1或ASSIGN 6按钮上设定时，变焦广角或变焦长焦功能会自动指定到配对的ASSIGN 2或ASSIGN 7按钮。
*3)*只有在主摄像机和副摄像机上安装同一个Sony电动变焦镜头并启用3D-Link时，才对主摄像机有效

4 退出菜单。

在BUTTON/REMOTE状态画面 *（第92页）*可以查看指定的功能。

间隔记录

间隔记录 （时间不连续记录）功能对于拍摄移动非常缓慢的物体特别有效。
以指定间隔自动记录指定帧数。

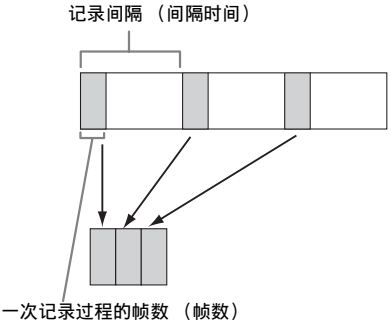

建议将摄像机固定在三脚架或类似设备上，并使用IR遥控器而不是摄像机开始/停止记录。

注意

- 不能同时将间隔记录与逐帧记录、图像缓存记录或慢动作&快动作设置为 “On”。将间隔记录设置为 “On”时，逐帧记录、图像缓存记录和慢动作&快动作会被强制设置为 “Off”。
- 在间隔记录中不执行音频记录。
- 如果通过视频设定菜单的 “SDI/HDMI/i.LINK I/O切换”选择了包含 “HDV”或 “DVCAM”的设定，则无法进行间隔记录。
- 如果其它设定菜单中“系统”的“格式”被设置为“SP 1440/23.98P”，则无法执行间隔记录。

预备设置

开始间隔记录之前，请先在摄像机设定菜单中进行必要的设置。

有关菜单操作的详情，请参见第95页上的 “基本菜单操作”。

1 **选择摄像机设定菜单的 “间隔拍摄”。**

2 **将 “设定”设置为 “On”。**

摄像机进入间隔记录模式。
当屏幕上的特殊记录模式指示处于活动状态时，屏幕上闪烁 “Interval Rec”。

3 **通过 “间隔时间”设置记录间隔时间。**

您可以通过滚动显示从1到10/15/20/30/40/50秒、 1到10/15/20/30/40/50分钟和1到4/6/12/24小时中选择时间。

4 **通过 “帧数”设置每次记录的帧数。**

当视频格式*（第36页）*设置为“HQ 1280/59.94P”或“HQ 1280/50P”时，您可以从2、 6和12帧中选择。
对于其它设置，您可以从1、 3、 6和9帧中选择。

5 **退出菜单。**

执行间隔记录

完成预备设置后，您可以开始记录。

按一下手柄或把手上的REC START/STOP按钮。

此时开始间隔记录。
屏幕上闪烁的 “Interval Rec”此时常亮。

注意

- 在间隔记录进行当中，您无法更改“间隔时间”和 “帧数”设置。要更改这些设置，请暂停记录。
- 开始间隔记录后，即使在间隔期间，也将禁用录制预览操作。
- 在间隔记录期间，时间代码是以录制时运行模式 *（第49页）*记录的。
- 在间隔记录模式下暂停记录时，如果停止记录或切换卡插槽，则可能会记录一些额外的帧。

停止间隔记录

按一下手柄或把手上的REC START/STOP按钮。

间隔记录停止。
要重新开始间隔记录，再按一下按钮。

取消间隔记录模式

将摄像机设定菜单中 “间隔拍摄”的 “设定”设置为 “Off”。

注意

将电源开关设置为OFF时，此设置自动返回到 “Off”，而 “间隔时间”和 “帧数”设置将被保留。

逐帧记录

逐帧记录功能特别适用于粘土动画记录。
按记录开始按钮间断性记录指定帧数。
建议将摄像机固定在三脚架或类似设备上，并使用IR遥控器而不是摄像机的记录开始按钮开始/停止记录。

注意

- 不能同时将逐帧记录与间隔记录、图像缓存记录或慢动作&快动作设置为 “On”。将逐帧记录设置为 “On”时，间隔记录、图像缓存记录和慢动作＆快动作会被强制设置为 “Off”。
- 在逐帧记录中不执行音频记录。
- 如果通过视频设定菜单的 “SDI/HDMI/i.LINK I/O切换”选择了包含 “HDV”或 “DVCAM”的设定，则无法进行逐帧记录。
- 如果其它设定菜单中 “系统”的 “格式”被设置为“SP 1440/23.98P”，则无法执行逐帧记录。

预备设置

开始逐帧记录之前，请先在摄像机设定菜单中进行必要的设置。

有关菜单操作的详情，请参见第95页上的 “基本菜单操作”。

1 选择摄像机设定菜单的 “逐帧拍摄”。

2 将 “设定”设置为 “On”。

摄像机进入逐帧记录模式。
当屏幕上的特殊记录模式指示处于活动状态时，屏幕上闪烁 “逐帧拍摄”。

3 选择一个记录过程的 “帧数”值。

当视频格式 *（第38页）*设置为720/59.94P或720/50P时，您可以从2、6和12中选择。对于其它视频格式，您可以从1、 3、 6和9中选择。

4 退出菜单。

执行逐帧记录

完成预备设置后，您可以开始记录。

1 按一下手柄或把手上的REC START/STOP按钮。

此时开始在逐帧拍摄模式下记录。
“逐帧拍摄”指示停止闪烁。
记录好您通过菜单指定的帧数时，摄像机自动进入FRM STBY （逐帧记录待机）状态。

2 再按一下REC START/STOP按钮。

每按一次REC START/STOP按钮，摄像机会记录指定帧数，然后进入FRM STBY状态。

注意

- 只有记录完指定帧数后才能停止记录。如果记录期间电源开关被设置为OFF，记录完指定帧数后电源才会关闭。
- 在逐帧记录模式下的记录过程时，录制预览功能无法使用。
- 在逐帧记录模式下的记录过程时，您无法更改 “帧数”设置。要更改此设置，请暂停记录。
- 在逐帧记录期间，时间代码是以录制时运行模式 *（第49页）*记录的。
- 在逐帧记录模式下暂停记录时，如果停止记录或切换卡插槽，则可能会记录一些额外的帧。

停止逐帧记录

将摄像机设定菜单中 “逐帧拍摄”的 “设定”设置为 “Off”。

记录停止，逐帧记录模式被取消。

注意

将电源开关设置为OFF时，此设置自动返回到 “Off”，而 “帧数”设置将被保留。

图像缓存记录

当图像缓存功能操作时，摄像机将最后几秒捕捉到视频储存的内置缓冲存储器中，可让您从开始记录之前的某点开始在SxS存储卡上记录视频。
最大图像缓存时间为15秒。

注意

- 不能同时将图像缓存记录与逐帧记录、间隔记录或慢动作&快动作设置为 “On”。将图像缓存记录设置为“On”时，逐帧记录、间隔记录和慢动作 & 快动作会被强制设置为“Off”。
- 以下操作将图像缓存记录设置为 “Off”。
  —将间隔记录设置为 “On”
  —将逐帧记录设置为 “On”
  —将慢动作&快动作设置为 “On”
  —更改记录格式
- 当图像缓存记录为 “On”时，如果通过TC/UB设定菜单 *（第49页）*选择时间代码，时间代码以时钟模式记录，而在其它情况下以自由运行模式记录。

预备设置

开始图像缓存记录之前，请先在摄像机设定菜单中进行必要的设置。

有关菜单操作的详情，请参见第95页上的 “基本菜单操作”。

1 从摄像机设定菜单中选择 “图像缓存拍摄”。

2 将 “设定”设置为 “On”。

图像缓存记录启用且CACHE REC灯亮起。

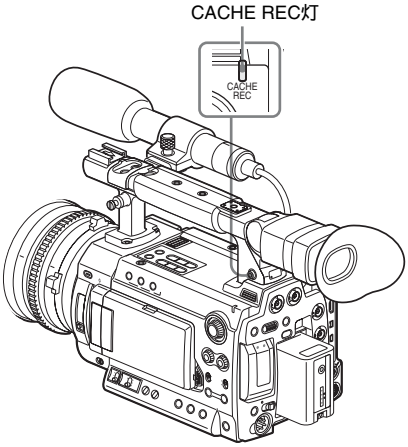

如果将图像缓存功能指定到按钮，可通过使用可指定按钮进行设定On/Off切换操作。

有关功能指定，请参见第55页上的 “更改可指定按钮的功能”。

3 用 “拍摄时间”设定缓存视频的时间。

您可以从0-2秒、 2-4秒、 4-6秒、 6-8秒、8-10秒和13-15秒中进行选择。
（视情况而定，回溯开始记录的实际时间在所选时间范围内可能有所不同。）

4 退出菜单。

屏幕上的特殊记录/操作状态指示区将显示“●CACHE”。(● 为绿色）。

执行图像缓存记录

开始图像缓存记录

确认CACHE REC灯是否亮起，并按手柄或把手上的REC START/STOP按钮。

记录开始，并且储存在缓冲存储器中的视频首先写入SxS存储卡。
屏幕上的 “●CACHE”指示变为“●REC”。

停止图像缓存记录

按一下手柄或把手上的REC START/STOP按钮。

取消图像缓存功能

将摄像机设定菜单中 “图像缓存拍摄”的“设定”设为 “Off”或按指定了图像缓存功能的可指定按钮。

注意

- 如果更改记录格式，缓存数据会被清除且重新开始缓存。因此，如果更改格式之后立即开始图像缓存记录，则无法记录更改格式之前缓存的数据。
- 如果插入SxS存储卡之后立即开始/停止图像缓存记录，数据可能无法记录到存储卡中。
- 当您激活图像缓存功能时，图像缓存开始。因此，无法通过图像缓存记录来记录激活该功能之前的视频。
- 图像缓存记录对于外部输入信号（HDV）无效。
- 因为SxS存储卡正在被访问时 （如播放、录制预览或缩略图画面显示期间）会禁用图像缓存，所以在此期间无法进行图像缓存记录。
- 尽管即使正在进行记录时也可更改“拍摄时间”设定，但这种情况下的新值仅在记录停止之后才有效。

慢动作&快动作记录

当摄像机处于HD模式且选择了以下视频格式之一时 *（第36页）*，您可以设定不同于播放的帧速率进行记录：

NTSC区/NTSC(J)区

HQ 1920/29.97P、HQ 1920/23.98P、HQ 1280/59.94P、 HQ 1280/29.97P、 HQ 1280/23.98P

PAL区

HQ 1920/25P、 HQ 1280/50P、 HQ 1280/25P

相比慢速或快速播放以正常速度记录的材料，以不同的帧速率进行记录可以获得更平滑的慢动作或快动作效果。

举例

如果视频格式为HQ 1280/23.98P，以1到23 fps之间的帧速率记录可以在播放时实现快动作效果，以25到60 fps之间的帧速率记录可以在播放时实现慢动作效果。

注意

- 无法在SD模式中激活慢动作&快动作记录。
- 如果通过视频设定菜单的 “SDI/HDMI/i.LINK I/O 切换”选择了包含 “HDV”或“DVCAM”的设定，则无法进行慢动作&快动作记录。
- 将慢动作&快动作设置为 “On”时，逐帧记录、间隔记录和图像缓存记录会被强制设置为 “Off”。但是，正在进行逐帧记录、间隔记录或图像缓存记录时，无法激活慢动作 & 快动作。
- 如果记录帧速率设置为不同于播放帧速率的值，则不记录音频。
- 在慢动作 & 快动作记录期间，时间代码是以录制时运行模式 *（第49页）*记录的。

预备设置

开始慢动作&快动作记录之前，请先在摄像机设定菜单中进行必要的设置。

有关菜单操作的详情，请参见第95页上的 “基本菜单操作”。

1 **从摄像机设定菜单中选择 “慢&快动作”。**

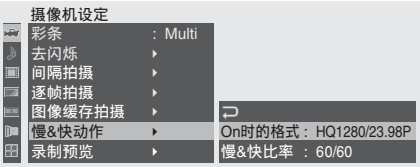

2 **用 “On时的格式”选择用于慢动作&快动作记录的视频格式。**

3 **使用 “慢&快比率”选择用于记录的帧速率。**

设置范围根据当前视频格式而有所不同。
对于1920水平分辨率格式：1到30 fps
对于1280水平分辨率格式：1到60 fps

4 **退出菜单。**

5 **按S&Q拨盘。**

此时显示确认消息。

6 **使用慢速拨盘选择 “是”。**

摄像机进入慢动作&快动作模式且指示灯亮起。

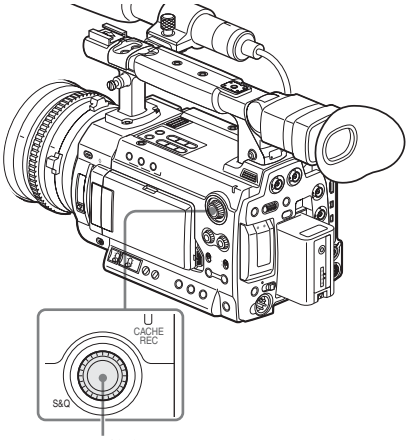

S&Q拨盘

在慢动作&快动作模式中时，可通过旋转S&Q拨盘改变帧速率。

当屏幕上的特殊记录模式指示处于活动状态时，屏幕上显示 “S&Q Motion”，且 “S&Q Motion”下方显示[记录帧速率]/[播放帧速率] fps。

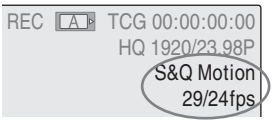

在慢动作&快动作模式下记录

开始记录

完成预备设置后，您可以开始记录。

按一下手柄或把手上的REC START/STOP按钮。

此时开始慢动作&快动作记录。

注意

- 正在进行慢动作&快动作记录时，您无法更改 “On时的格式”和 “慢&快比率”设置。若要更改这些设置，请暂停记录。
- 在慢动作&快动作记录 *（第49页）*期间，时间代码是以录制时运行模式记录的。

停止记录

按一下手柄或把手上的REC START/STOP按钮。

慢动作&快动作记录停止。

注意

以低帧速帧速率记录时，按REC START/STOP按钮后需要经过一段时间才停止记录。

取消慢动作&快动作模式

按S&Q拨盘。

注意

将电源开关设定为OFF时，慢动作&快动作模式自动取消，而仍保持 “On时的格式”和 “慢&快比率”设定。

静帧混合：图像定位

使用静帧混合功能可以将以HD模式所记录片段的一副图像（静止画面）暂时叠加在当前摄像机图像上，以方便您为下一次记录定位图像。

使用静帧混合功能

将静帧混合功能指定给其中一个可指定按钮。

有关详情，请参见第55页上的“更改可指定按钮的功能”。

叠加静帧混合图像

1 停止记录以使摄像机进入STBY（记录待机）状态。

2 按REC REVIEW按钮回放记录的图像，或按您指定了“Freeze Mix”功能的ASSIGN按钮。

3 在出现您想要用来定位的图像时，按您指定了“Freeze Mix”的ASSIGN按钮。

在步骤**3**中按ASSIGN按钮时的图像被显示为当前摄像机图像上的静止图像。

取消静帧混合状态

使用您指定了“Freeze Mix”的ASSIGN按钮或手柄或把手上的REC START/STOP 按钮可取消此状态。

- 按 ASSIGN 按钮取消静帧混合状态时，正常的摄像机图像将被恢复。
- 按手柄或把手上的 REC START/STOP 按钮取消静帧混合状态时，则会开始正常的记录。

注意

- 在SD模式中无法使用静帧混合功能。
- 如果记录视频格式为SP 1440/23.98P，则无法使用静帧混合功能。
- 如果记录的图像与当前摄像机图像具有不同的视频格式，则无法实现静帧混合显示。
- 在慢动作&快动作模式或低速快门模式下无法获得静帧混合显示。
- 您无法在静帧混合状态下操作设置菜单和图像参数菜单。

图像参数

您可以根据记录的条件或状况自定义图像质量，并以图像参数的方式储存它们，这样只需选择图像参数就能够恢复图像质量。
存储器中可以储存十个不同的图像参数（PP1到PP10）。
在工厂中对六个图像参数设置记录的标准（基准）值与为图像参数关闭状态指定的值相同。
图像参数菜单用于图像参数操作。

注意

只可在E-E显示模式下操作图像参数。

连接有RM-B150/B170/B750遥控部件或RCP-1000/1001 / RCP-1500/1501/1530遥控面板等外部遥控设备时，将自动选择PP10，并且可以从控制设备调节图像参数。

有关详情，请参阅标有“Manuals for Solid-State Memory Camcorder”的附带CD-ROM中的附录。

将自定义设置记录为图像参数

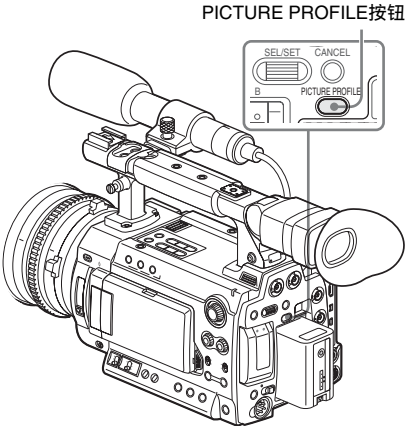

1 按PICTURE PROFILE按钮。
显示图像参数菜单。

2 操作慢速拨盘，从图像参数菜单中选择“选择”，然后选择要操作的图像参数编号（PP1到PP10）。

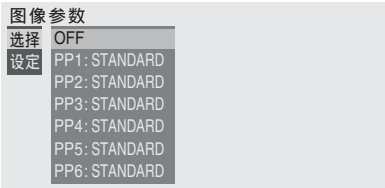

3 **操作慢速拨盘，选择 “设定”，然后进行图像参数项目的设置。**

有关设置项目的详情，请参见第65页上的“图像参数项目”。

4 **完成设置后，按PICTURE PROFILE按钮退出菜单。**

选择图像参数

使用图像参数菜单选择图像参数

一旦储存了图像参数，您就可以按以下步骤调用图像参数中记录的图像质量：

1 **按PICTURE PROFILE按钮。**

显示图像参数菜单。

2 **操作慢速拨盘，选择 “选择”，然后从列表中选择需要的图像参数。**

举例：

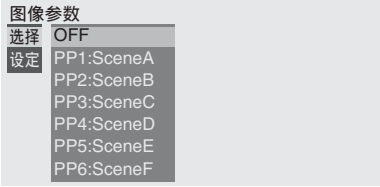

摄像机调节到所选图像参数指定的图像质量。
（如果选择 “OFF”，摄像机将固定为标准图像质量，不允许进行图像调节。）

3 **按PICTURE PROFILE按钮退出菜单。**

按DISPLAY/BATT INFO按钮时，屏幕上显示选择的图像参数。

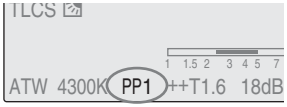

复制图像参数的设置

您可以将所选图像参数的设置复制到另一个图像参数。

1 **如 “*使用图像参数菜单选择图像参数*” 中所述选择源图像参数。**

2 **从图像参数菜单的 “设定” 中选择 “复制”。**

屏幕上列出图像参数编号。

3 **指定目标图像参数。**

此时显示 “是” 和 “否”。

4 **选择 “是”。**

开始复制。

复制结束时，屏幕上显示三秒完成消息，然后恢复初始屏幕显示。

复位图像参数

您可以将所选图像参数复位为工厂预设值（标准状态）。

1 **如*第63页上的 “使用图像参数菜单选择图像参数”* 中所述选择要复位的图像参数。**

2 **从图像参数菜单的 “设定” 中选择 “复位”。**

此时显示 “是” 和 “否”。

3 **选择 “是”。**

此时开始复位。

复位结束时，屏幕上显示三秒完成消息，然后恢复初始屏幕显示。

将图像参数储存到SxS存储卡上

可将图像参数作为文件（文件名：PPDATA.SUF）发送并储存到SxS存储卡上。同一存储卡上只可储存一个图像参数。可通过从存储卡读取立即复制储存的图像参数。

储存图像参数

1 将可读SxS存储卡插入插槽内。

确认相应存取灯以绿色点亮。

2 选择要储存的图像参数。

屏幕底部将显示所选择的图像参数编号。

请参见第63页上的“使用图像参数菜单选择图像参数”。

3 选择图像参数菜单的“设定”。

4 选择“PP数据”的“保存”。

屏幕底部将显示消息“PP数据保存是/否”。

5 选择“是”。

开始将所选图像参数写入存储卡。

写入结束时，屏幕上显示三秒完成消息，然后恢复初始屏幕显示。

注意

开始写入之后，在显示完成消息之前，请勿取下SxS存储卡。

加载图像参数

1 将包含要加载图像参数的SxS存储卡插入插槽。

确认相应存取灯以绿色点亮。

2 为要从存储卡加载的图像参数选择图像参数名称。

屏幕底部将显示所选择的图像参数编号。

请参见第63页上的“使用图像参数菜单选择图像参数”。

3 选择图像参数菜单的“设定”。

4 选择“PP数据”的“调用”。

屏幕底部将显示消息“PP数据调用是/否”。

5 选择“是”。

开始从存储卡加载图像参数。

当结束覆盖步骤**2**中指定的图像参数时，屏幕上显示三秒完成消息，然后立即反映加载设定。

注意

开始加载之后，在显示完成消息之前，请勿取下SxS存储卡。

图像参数项目

在图像参数菜单的 “选择” 处选择 “Off” 时的值以粗体显示 （例：**标准**）。

图像参数设定 项目	子项和设置值	内容
图像参数名 更改图像参数名称	图像参数名	设置最多8个字符的图像参数名称。 您可以使用大小写字母、数字0到9、 - （连字符）、 _ （下划线）和空格。
矩阵 通过矩阵操作在整个区域调节彩色相位	设定 **On** / Off	设置为 “On” 以激活通过矩阵操作进行的整个图像的彩色相位调节功能。 **注意** 此功能设置为 “Off” 时，多种矩阵功能被同步设置为 “Off”。
	选择 **标准**/高饱和/荧光灯/影院/相似于F35 709	选择便捷的内置预设矩阵。
	等级 –99到+99 (**±0**)	调节整个图像区域的色彩饱和度。
	相位 –99到+99 (**±0**)	调节整个图像区域的色调。
	R-G, R-B, G-R, G-B, B-R, B-G –99到+99 (**±0**)	通过单独设置每个因子对整个图像区域的彩色相位进行微调。
多种矩阵功能 进行多种矩阵功能校正的相关设定。	设定 On / **Off**	设定为 “On” 可进行多种矩阵功能校正，从而可在16色相轴色相空间选择特定色彩进行饱和度校正。
	区域指示[1)] On / **Off**	设定为 “On” 可在指定色彩的区域中显示斑马纹图案以进行多种矩阵功能校正。
	色彩检测[2)] 是/否	执行检测屏幕上的目标色彩以进行多种矩阵功能校正。
	色相轴 **B** / B+ /MG- / MG / MG+ / R / R+ / YL- / YL /YL+ / G- / G / G+ / CY / CY+ / B-	指定多种矩阵功能校正的目标色彩 （16色相轴模式）。
	色相 –99到+99 (**±0**)	为各16色相轴模式设定多种矩阵功能校正目标色彩的色相。
	饱和度 –99到+99 (**±0**)	为各16色相轴模式调节多种矩阵功能校正目标色彩的色相。

图像参数设定		
项目	**子项和设置值**	**内容**
白平衡 设置白平衡补偿值和预调白平衡的色温	白平衡偏置 On / **Off**	设置为 “On” 为存储器A或B模式下的自动白平衡或ATW模式下的自动跟踪白平衡将转换值改变为较低的色温或较高的色温。
	偏置<A> –99到+99 (±**0**)	分别调节存储器A、存储器B或ATW模式下的白色补偿值 （转换值的转变量）。
	偏置<B> –99到+99 (±**0**)	
	偏置<ATW> –99到+99 (±**0**)	
	色温预设 2100到10000 (**3200**)	以100K的幅度调节选择预设白平衡模式时的预设色温。 **注意** • 除非白平衡处于存储器A或B模式，或者ATW处于活动状态，否则您无法在屏幕上确认更改白平衡偏置和偏置设置的结果。 • 除非选择了预设白平衡模式，否则您无法在屏幕上确认更改色温预设设置的结果。
HD细节 调节要应用于HD模式图像的细节	设定 **On** / Off	设置为 “On” 以将细节应用于视频信号。
	等级 –99到+99 (±**0**)	调节细节级别。
	频率 –99到+99 (±**0**)	设置细节的中心频率。 提高中心频率可以降低细节，降低中心频率可以提高细节。
	勾边 –99到+99 (±**0**)	调节抑噪电平。 设置的电平越高，可见的噪点越少。这是因为细节的微小元素被删除，只留下高电平元素。如果设置为较低电平，则会显示微小元素，从而增加了噪点。
	H/V比 –99到+99 (±**0**)	调节细节元素的纵横比。 较高的值将使垂直元素相对于水平元素有所增加。
	白色限幅 –99到+99 (±**0**)	限制白色细节。
	黑色限幅 –99到+99 (±**0**)	限制黑色细节。
	V DTL生成 NAM / **Y** / G / G+R	从NAM （G或R中较高的一个） Y、 G和G+R中选择源信号以生成垂直细节。
	拐点APT等级 –99到+99 (±**0**)	调节拐点光圈级别 （应用于拐点上方区块的细节水平）。

图像参数设定		
项目	**子项和设置值**	**内容**
SD细节 调节要应用于SD模式图像的细节	设定 **On** / Off	设置为 “On”以将细节应用于视频信号。
	等级 –99到+99 (±**0**)	调节细节级别。
	频率 –99到+99 (±**0**)	设置细节的中心频率。 提高中心频率可以降低细节，降低中心频率可以提高细节。
	勾边 –99到+99 (±**0**)	调节抑噪电平。 设置的电平越高，可见的噪点越少。这是因为细节的微小元素被删除，只留下高电平元素。如果设置为较低电平，则会显示微小元素，从而增加了噪点。
	H/V比 –99到+99 (±**0**)	调节细节元素的纵横比。 较高的值将使垂直元素相对于水平元素有所增加。
	白色限幅 –99到+99 (±**0**)	限制白色细节。
	黑色限幅 –99到+99 (±**0**)	限制黑色细节。
	V DTL生成 NAM / **Y** / G / G+R	从NAM （G或R中较高的一个） Y、 G和G+R中选择源信号以生成垂直细节。
	拐点APT等级 –99到+99 (±**0**)	调节拐点光圈级别 （应用于拐点上方区块的细节水平）。
肤色细节 调节应用于指定彩色相位区域的细节	设定 On / **Off**	设置为 “On”启用指定彩色相位区域的细节级别调节。 采用Off设置时，整个图像的细节级别保持一致。
	电平 –99到+99 (±**0**)	调节肤色细节级别。
	区域检测[2)] 是/否	执行此项目以检测屏幕中央的颜色。以检测到的颜色为中心的区域成为肤色细节控制的目标区域。
	区域指示[1)] On / **Off**	设置为 “On”以显示肤色细节控制目标区域的斑马纹1图案。
	饱和度 –99到+99 (±**0**)	调节肤色细节控制的颜色 （饱和度）水平。 **注意** 执行区域检测时，此设置自动返回到0。
	相位 0到359 (**130**)	调节肤色细节控制目标区域的中央彩色相位值。 **注意** 执行区域检测时，此设置自动更改为与检测到的颜色相同的值。
	色幅 0到90 (**40**)	调节肤色调节控制目标区域的彩色相位的宽度。 **注意** 执行区域检测时，色幅设置自动返回为40。

图像参数设定		
项目	**子项和设置值**	**内容**
光圈校正 进行光圈校正的相关设定	设定 **On** / Off	设定为 “On”可进行光圈校正 （通过将高频率光圈信号添加到视频信号增强分辨率，从而因高频率特性来校正劣化）。
	等级 –99到+99 (**±0**)	选择光圈校正的等级。
拐点 调节拐点电平	设定 **On** / Off	设置为 “On”以抑制图像的高亮度区域。 **注意** 在以下情况下，拐点是固定的，不能被更改： • 电子快门处于低速快门模式时 • 当伽马设定为 “CINE1”至 “CINE4”或 “S-Log”时
	自动拐点 **On** / Off	设置为 “On”以根据图像亮度级自动设置理想拐点状态。 如果设置为 “Off”，则可以手动调节拐点状态，独立于图像亮度级。
	点 50到109 (**90**)	在自动拐点为 “Off”的情况下设置拐点。
	斜度 –99到+99 (**±0**)	在自动拐点为 “Off”的情况下设置拐点斜率（抑制量）。
	拐点饱和度等级 0到99 (**50**)	调节拐点以上区域的拐点饱和度级别。
伽马 调节伽马补偿级别并选择伽马曲线	电平 –99到+99 (±0)	调节伽马补偿级别。
	选择 STD1 DVW / STD2 ×4.5 / STD3 ×3.5 / STD4 240M / **STD5 R709** / STD6 ×5.0 / CINE1 / CINE2 / CINE3 / CINE4 / S-Log	选择用于伽马补偿的基准曲线类型。 STD1 DVW：等同于DVW摄像机 STD2 ×4.5：×4.5增益 STD3 ×3.5：×3.5增益 STD4 240M：等同于SMPTE-240M STD5 R709：等同于ITU-R709 STD6 ×5.0：×5.0增益 CINE1：柔化较暗区域的对比度并加强较亮区域的层次变化，以获得恬静的效果（F35 HG4609G33）。 CINE2：实现的效果与 CINE1 几乎相同。若要获取100% 的视频信号以用于编辑或其它目的，则选择此选项 （F35 HG4600G30）。 CINE3：以较 CINE1 和 CINE2 更大的强度加强亮色和暗色之间的对比度，并加强黑色一侧的层次变化。 CINE4：加强较暗区域的对比度，强度高于 CINE3。较暗区域的对比度变弱，较亮区域的对比度强于 STD 曲线。 S-Log：与S-Log输出的伽马相同。 **注意** • 当摄像机处于SD模式时，默认设定为 “STD4 240M”。 • 当此项选择为 “S-Log”时，无法使用MLUT和EI MLUT。

图像参数设定		
项目	子项和设置值	内容
黑色 调节黑色	–99到+99 (±**0**)	调节主黑色电平。
黑色伽马 调节黑色伽马电平	–99到+99 (±**0**)	调节黑色伽马功能 （只加强图像的暗色区域以使色调更加明快，或反过来降低其强度以减少噪点）的级别。 HD模式、 SD模式以及 “伽马”中 “选择”的 “S-Log”设定分别保持调节值，当改变HD/SD模式或S-Log设定时自动选择合适的值。
低音调饱和度 调节暗色调饱和度	–99到+99 (±**0**)	调节暗色调饱和度水平，从而只加深图像的暗色区域的颜色，或淡化这些区域以降低噪点。
复制 复制图像参数	是/否	选择 “是”执行复制。
PP数据 写入/加载图像参数	保存	将图像参数储存到SxS存储卡上。
	调用	从SxS存储卡加载图像参数。
复位 复位图像参数	是/否	选择 “是”执行复位。

1) 区域指示设置对所有图像参数PP1到PP10都相同。

2) **执行 “色彩检测”或 “区域检测”**

1. **选择 “色彩检测”或 “区域检测”。**
   屏幕中央出现一个指示检测区域的方块标记，下面显示 “是”和 “否”。
2. **选择 “是”。**
   此时执行标记区域的彩色相位检测。
   检测成功结束后，屏幕上显示一条完成消息，然后恢复画面。
   通过多种矩阵功能，多种矩阵功能校正的目标色彩变为 “色彩检测”检测到的色彩，并且屏幕上出现区域指示 （斑马纹图案）。
   通过肤色细节，调节的目标区域变为以 “区域检测”检测到的色彩为中心的区域，并且屏幕上出现区域指示 （斑马纹图案）。
   如果检测失败，则显示一条错误消息，之前屏幕被恢复。

删除片段

在E-E显示模式下，删除最后片段功能用于删除最后记录的片段，全删除功能用于删除SxS存储卡上可用的所有片段。

有关在缩略图画面模式下删除片段的说明，请参见第85页上的“删除片段”。

删除最后记录的片段

使用您指定了删除最后片段功能的可指定按钮或设置菜单，您可以方便地删除最后记录的片段。

使用可指定按钮删除

预先将删除最后片段功能指定给其中一个可指定按钮 *（请参见第55页）*。

1 按您指定了“删除最后片段”的可指定按钮。

此时显示确认消息。

2 使用慢速拨盘选择“是”。

最后记录的片段从存储卡中删除。

使用设置菜单删除

1 从其它设定菜单的“片段”中选择“删除最后片段”。

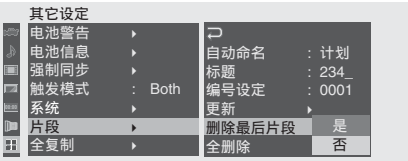

2 选择“是”。

此时显示确认消息。

3 再次选择“是”。

最后记录的片段从存储卡中删除。

有关菜单操作的详情，请参见第95页上的“基本菜单操作”。

集体删除片段

使用设置菜单，您可以从所选卡槽中的SxS存储卡中集体删除记录的片段。

1 从其它设定菜单的“片段”中选择“全删除”。

2 选择“是”。

此时显示确认消息。

3 再次选择“是”。

所有片段均从存储卡中删除。

注意

- 如果SxS存储卡同时包含HD模式和SD模式的片段，则仅删除当前所选模式的片段。
- 带有OK标记的片段无法删除。

有关OK标记的详情，请参见第84页上的“将OK标记添加到片段或从中将其删除（仅限HD模式）”。

操作计划元数据

计划元数据是以XML文件记录的有关拍摄和记录计划的信息。
您可使用在计划元数据文件中预先定义的片段名称和拍摄标记拍摄。

计划元数据文件示例

```
<?xmlspversion="1.0"spencoding="UTF-8"?>

<PlanningMetadata
xmlns="http://xmlns.sony.net/pro/metadata/planningmetadata"
assignId="P0001" creationDate="2011-08-20T17:00:00+09:00"
lastUpdate="2011-09-28T10:30:00+09:00" load="false" version="1.00">

<Propertiesspropertyid="assignment" update="2011-08-20T09:00:00+09:00"
modifiedBy="Chris">

<TitlespusAscii="Typhoon" xml:lang="ja">Typhoon_Strikes_Tokyo</Title>

</Properties>

</PlanningMetadata>
```

本摄像机可显示以如下语言定义的片段名称和拍摄标记名称：
- 英语
- 中文
- 德语
- 法语
- 意大利语
- 西班牙语
- 荷兰语
- 葡萄牙语
- 瑞典语
- 挪威语
- 丹麦语
- 芬兰语

注意

- 如果用上述以外的语言定义片段和拍摄标记名称，则其可能无法在LCD监视器/EVF屏幕上显示。
- 如果用法语、荷兰语或芬兰语定义片段和拍摄标记名称，则有些字符会以不同的但是相似的字体显示。

加载计划元数据文件

若要与片段一起记录计划元数据，则需预先将计划元数据文件载入摄像机内存。
有两种载入文件的方法。
- 加载SxS存储卡上 “BPAV/General/Sony/Planning” 目录下储存的文件 （.xml）。
- 当在摄像机和电脑之间建立了Wi-Fi连接时，请从电脑操作摄像机中内置的网络菜单传送文件。

有关如何使用网络菜单载入计划元数据文件的详情，请参阅标有 “Manuals for Solid-State Memory Camcorder” 的附带CD-ROM中的附录。

加载计划元数据

使用其它菜单的 “计划元数据”，然后如下进行操作：

有关菜单操作的详情，请参见第95页上的 “基本菜单操作”。

1 将SxS存储卡插入存储卡插槽A或B。

2 选择其它菜单中 “计划元数据” 的 “加载 / 插槽(A)” 或 “加载 / 插槽(B)”，然后选择 “是”。

出现所选插槽中存储卡上储存的计划元数据文件列表。

注意

文件列表最多显示64个文件。
即使计划元数据文件的总数小于或等于64，如果其在SxS存储卡中所在的目录（General/Sony/Planning）包含的文件数大于或等于512，则可能无法显示所有的计划元数据文件。

3 选择要加载的计划元数据文件。

显示所选计划元数据中的详细信息。

4 选择 “Load”。

显示确认信息 “加载计划元数据?”。

5 选择 “是”。

开始加载所选计划元数据文件。

当加载完成时，完成消息会显示三秒钟。

注意

- 开始加载之后，在显示完成消息之前，请勿取出SxS存储卡。

- 即使摄像机的电源关闭后再打开，加载的计划元数据文件也会被保留。但是，如果在电源打开后立即开始记录，计划元数据的内容可能不会应用到片段，因为摄像机会优先开始记录。

确认计划元数据中的详细信息

在将计划元数据文件载入摄像机内存后，您可查看文件名、文件创建时间和日期以及文件中指定的标题等文件详情。

1 选择其它菜单中 “计划元数据”的 “属性”。

2 选择 “是”。

出现PLANNING METADATA PROPERTIES （计划元数据详细信息）画面。
显示以下信息：

项目	信息
File Name	文件名
Assign ID	分配ID
Created	创建时间和日期
Modified	最近修改的时间和日期
Modified by	修改文件的人员姓名
Title1	文件中指定的标题1 （ASCII格式的片段名称）
Title2	文件中指定的标题2 （UTF-8格式的片段名称）
Material Gp	资料组 a)数目
Shot Mark1	对拍摄标记1定义的名称
Shot Mark2	对拍摄标记2定义的名称

a) 资料组：一组使用相同计划元数据记录的片段。

使用慢速拨盘滚动显示。

若要在整个屏幕上显示文件名称、分配ID或片段名称

当在PLANNING METADATA PROPERTIES画面上选择 “File Name”、“Assign ID”、“Title1”或 “Title2”后再按慢速拨盘时，会在整个屏幕上显示所选项目。此时可快速查看长文件或片段名称。
再次按慢速拨盘可返回PLANNING METADATA PROPERTIES画面。

注意

即使选择Shot Mark1或Shot Mark2，拍摄标记的名称仍然无法显示在整个屏幕上。

清除加载的计划元数据

若要清除载入摄像机内存的计划数据，请如下进行操作：

1 选择其它菜单中 “计划元数据”的 “清除”，然后选择 “是”。

显示确认信息 “清除计划元数据?”。

2 选择 “是”。

开始清除。

当清除完成时，完成消息会显示三秒钟。

在计划元数据中定义片段名称

可在计划元数据文件中写入以下两种类型的片段名称字符串。
- ASCII格式名称，显示于EVF屏幕上
- UTF-8格式名称，实际注册为片段名称

您可用其它菜单中 “计划元数据”的 “片段名显示”选择显示片段名称的类型。
当在计划元数据中指定片段名称时，名称会显示在EVF屏幕上的操作状态指示下。

注意

当在计划元数据中同时指定了ASCII格式名称和UTF-8格式名称时，将使用UTF-8格式字符串作为片段名称。如果计划元数据中仅指定了ASCII格式名称或UTF-8格式名称，则不管菜单设置如何，都会显示指定的名称。

片段名称字符串示例

使用文字编辑器修改<Title>标签的描述。
示例中的阴影字段即为片段名称字符串。
“Typhoon”以ASCII格式描述 （最多44个字符）。
“Typhoon_Strikes_Tokyo”以UTF-8格式描述（最多44个字节）。
此处，“sp”表示空格，↵表示回车。

```
<?xml sp version="1.0" sp encoding="
UTF-8"?>↵
 <PlanningMetadata sp xmlns="http://
xmlns.sony.net/pro/metadata/
planningmetadata" sp assignId="
P0001" sp creationDate="
2011-08-20T17:00:00+09:00" sp
lastUpdate="
2011-09-28T10:30:00+09:00" sp
version="1.00">↵
    <Properties sp propertyId="
    assignment" sp update="
    2011-09-28T10:30:00+09:00" sp
    modifiedBy="Chris">↵
        <Title sp usAscii="Typhoon" sp
        xml:lang="zh">Typhoon_Strikes_Tokyo
        </Title>↵
    </Properties>↵
 </PlanningMetadata>↵
```

注意

- 当创建文件时，只要在一行的最后一个字符后用 CRLF 进行断行，即可将每条语句作为单行形式输入，并且除非在有 “sp”指定的地方，否则请勿输入空格。
- 片段名称有效的字符串长度最多为 44 个字节 （或44个字符）。如果UTF-8格式的字符串长度超过44个字节，则片段名称最多使用到第 44 个字节的字符串。如果仅指定了ASCII 格式的字符串，则片段名称最多使用到第44个字符的ASCII格式名称。当ASCII格式名称字符串和UTF-8格式名称字符串均无效时，使用标准格式的片段名称。

可以使用CBK-WA01 Wi-Fi适配器附带的Sony Planning Metadata Add-in应用程序软件定义片段名称。有关详情，请参阅CBK-WA01附带的使用说明书。

使用在计划元数据中定义的片段名称

1 将包含片段名称的计划元数据文件载入摄像机的内存 *（第71页）*。

2 将其它菜单中 “片段”的 “自动命名”选择为 “计划”。

每次记录片段时，摄像机会自动生成由计划元数据文件中定义的片段名称组成的名称，名称中有下划线 （_）和4位数序列号 （0001至9999）。
例如：Typhoon_Strikes_Tokyo_0001,
Typhoon_Strikes_Tokyo_0002,...
如果序列号达到9999，则下一次记录时返回0001。

注意

当您加载其他计划元数据文件时，序列号返回0001。

若要选择片段名称显示格式

当已指定ASCII格式名称和UTF-8格式名称时，请使用其它菜单中 “计划元数据”的 “片段名显示”选择要在LCD监视器/EVF屏幕上显示的格式名称。

若要显示ASCII格式名称：选择 “标题1 (ASCII)”。
片段名称变成
“Typhoon_Strikes_Tokyo_序列号”，但屏幕上显示 “Typhoon_序列号”。

若要显示UTF-8格式名称：选择 “标题2 (UTF-8)”。
片段名称变成
“Typhoon_Strikes_Tokyo_序列号”，且屏幕上显示相同的名称。

若要不显示片段名称：选择 “Off”。

注意

对于以日语指定的名称，有些字符可能会以不同字体显示。

在计划元数据中定义拍摄标记名称

当您使用计划元数据设定拍摄标记时，可以定义拍摄标记0至拍摄标记9的名称。当您记录拍摄标记时，可以添加在计划元数据中定义的拍摄标记名称字符串。

注意

拍摄标记1和拍摄标记2可以记录到摄像机上。通过从与摄像机建立了Wi-Fi连接的电脑进行操作，可以记录拍摄标记3至拍摄标记9以及拍摄标记0。

拍摄标记名称字符串示例

使用文字编辑器修改<Meta name>标签的描述。
示例中的阴影字段是拍摄标记名称字符串。
名称可以是ASCII格式 （最多32个字符），也可以是UTF-8格式 （最多16个字符）。
此处，“sp”表示空格，↵表示回车。

注意

只要名称字符串包含一个非ASCII字符，则该字符串的最大长度就限制为16个字符。

```
<?xml sp version="1.0" sp encoding="
UTF-8"?>↵
<PlanningMetadata sp xmlns="http://
xmlns.sony.net/pro/metadata/
planningmetadata" sp assignId="
H00123" sp creationDate="
2011-04-15T08:00:00Z" sp lastUpdate="
2011-04-15T15:00:00Z" sp version=
"1.00">↵
 <Properties sp propertyId=
"assignment" sp class="original" sp
update="2011-04-15T15:00:00Z" sp
modifiedBy="Chris">↵
    <Title sp usAscii="Football
    Game" sp xml:lang="zh">
    Football Game 15/04/2011
    </Title>↵
        <Meta sp name="_ShotMark1" sp
        content="Goal"/>↵
        <Meta sp name="_ShotMark2" sp
        content="Shoot"/>↵
        <Meta sp name="_ShotMark3" sp
        content="Corner Kick"/>↵
        <Meta sp name="_ShotMark4" sp
        content="Free Kick"/>↵
        <Meta sp name="_ShotMark5" sp
        content="Goal Kick"/>↵
        <Meta sp name="_ShotMark6" sp
        content="Foul"/>↵
        <Meta sp name="_ShotMark7" sp
        content="PK"/>↵
        <Meta sp name="_ShotMark8" sp
        content="1st Half"/>↵
        <Meta sp name="_ShotMark9" sp
        content="2nd Half"/>↵
        <Meta sp name="_ShotMark0" sp
        content="Kick Off"/>↵
    </Properties>↵
</PlanningMetadata>↵
```

注意

当创建文件时，只要在一行的最后一个字符后用CRLF进行断行，即可将每条语句作为单行形式输入，并且除非在有 “sp” 指定的地方或是在片段名称字符串和拍摄标记名称字符串中，否则请勿输入空格。

可以使用CBK-WA01 Wi-Fi适配器附带的Sony Planning Metadata Add-in应用程序软件定义基本标记名称。有关详情，请参阅CBK-WA01附带的使用说明书。

一起复制计划元数据文件

您可将SxS存储卡上General文件夹中存储的计划元数据文件一起复制到其他SxS存储卡。

1 从其它菜单的 “全复制” 中选择 “General文件”。

此时显示确认消息 “是否复制General文件?”。

2 选择 “是”。

开始复制。

复制SxS存储卡上General文件夹中储存的所有计划元数据文件。
当复制完成时，完成消息会显示三秒钟。

缩略图画面

当您按THUMBNAIL按钮时，SxS存储卡上记录的片段作为缩略图显示在屏幕上。（如果存储卡上没有记录片段，则显示无片段消息。）

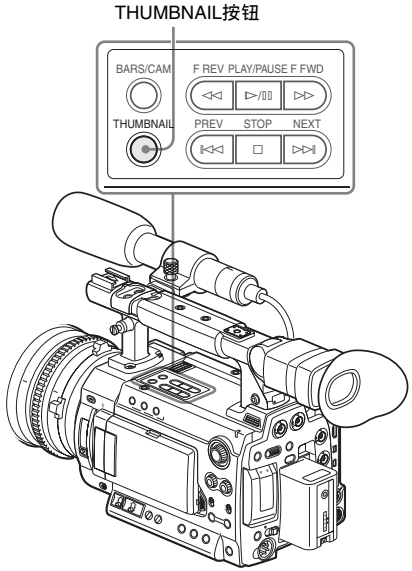

您可以从在缩略图画面上所选的片段开始播放。
可以在LCD监视器/取景器和外部监视器上看到播放图像。

如果希望了解外部监视器连接的信息，请参见第123页上的“连接外部监视器和记录设备”。

注意

即使SxS存储卡同时包含HD和SD模式，正常缩略图画面仅显示在其它设定菜单的“系统”中所选模式的片段（*第37页*）。
若要显示所有记录的片段而无论其模式，请将画面切换到所有片段缩略图画面（*第78页*）。请注意，您无法从所有片段缩略图画面开始播放。

返回到摄像机图像

按STOP按钮退出缩略图画面，返回到E-E图像（或外部输入图像）。
按手柄或把手上的REC START/STOP按钮时，记录开始，并退出缩略图画面。

缩略图画面配置

HD模式

片段的索引帧图像显示为缩略图。
记录时，自动将第一帧指定为片段的索引帧。您可以根据需要将其更改为其它帧*（请参见第88页）*。
记录日期和开始时间显示在每个片段的索引图像的下方。（如果对片段做了标记则显示OK标记符号。）

光标处的片段的数据在**1**到**8**中显示。

1. 记录的日期和开始时间

2. 片段名称

3. OK标记
仅在所选的片段标记了OK时才显示*（第84页）*。

4. AV独立文件图标
仅在所选的片段是AV独立文件时才显示。它指示此片段是一个AV独立文件，例如用计算机添加到存储卡中的那些文件。并非所有的操作和指示均适用于这些片段。

5. 记录视频格式
不显示小数点后第二位数。

6. 片段的时间长度

7. 时间码
显示索引帧的时间代码。

8. 特殊记录信息
如果选定的片段是在特殊记录模式（慢&快动作、间隔拍摄或逐帧拍摄）下记录的，则显示此模式。
对于在慢&快动作模式下记录的片段，［记录帧速率/播放帧速率］ fps显示在右边。

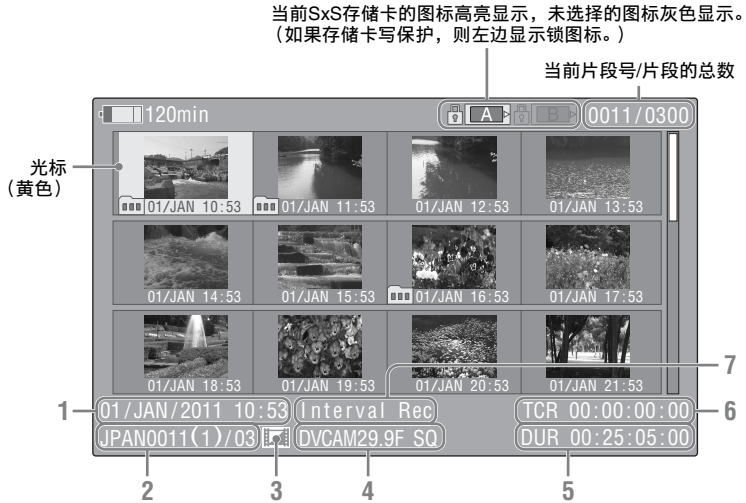

片段的首帧图像显示为缩略图。
记录日期和开始时间显示在每个片段的首帧图像的下方。
对于因文件尺寸超过2GB而分段为多个文件的片段，将显示 符号。
您可以在EXPAND CLIP画面上查看分段的文件 *（第86页）*。

光标处片段的数据在**1**到**7**中显示。

1. **记录的日期和开始时间**
2. **片段名称**
   只有当所选片段由于文件尺寸大于2GB而被分段，名称之后才会显示分段数，用斜线分隔。
3. **AV独立文件图标**
   仅在所选的片段是AV独立文件时才显示。它指示此片段是一个AV独立文件，例如用计算机添加到存储卡中的那些文件。并非所有的操作和指示均适用于这些片段。
4. **记录视频格式**
   不显示小数点后第二位数。
5. **片段的时间长度**
6. **时间码**
   显示索引帧的时间代码。
7. **特殊记录信息**
   如果选定的片段是在特殊记录模式（间隔拍摄或逐帧拍摄）下记录的，则显示此模式。

更改缩略图画面类型

通过反复按THUMBNAIL按钮可更改缩略图画面类型。

在HD模式中
每按一下按钮，正常缩略图画面、 OK片段缩略图画面和所有片段缩略图画面将循环显示。

在SD模式中
每按一下按钮，正常缩略图画面和所有片段缩略图画面将交替显示。

显示OK片段缩略图画面 （HD模式）

OK片段缩略图画面仅显示当前SxS存储卡中标有OK的片段。
显示正常缩略图画面时按THUMBNAIL按钮将显示OK片段缩略图画面。

有关E-E显示模式中OK标记的操作，请参见第53页上的 “添加OK标记”。
有关缩略图画面模式中OK标记的操作，请参见第84页上的 “将OK标记添加到片段或从中将其删除 （仅限HD模式）”。

显示所有片段缩略图画面

所有片段缩略图画面显示当前SxS存储卡上记录的HD和SD模式的所有片段，可让您查看存储卡上是否含有非当前所选模式的片段。
在HD模式中，显示OK片段缩略图画面时按THUMBNAIL按钮将显示所有片段缩略图画面。
在SD模式中，显示正常缩略图画面时按THUMBNAIL按钮将显示所有片段缩略图画面。

注意

您无法从所有片段缩略图画面开始播放。
再次按THUMBNAIL按钮将返回正常缩略图画面，且播放和片段操作启用。

切换SxS存储卡

加载了两个存储卡时，按SLOT SELECT按钮即可切换存储卡。

注意

不能在播放期间切换存储卡。
无法对插入A和B插槽中的存储卡进行连续播放。

播放片段

对于播放操作，请使用以下播放控制按钮。

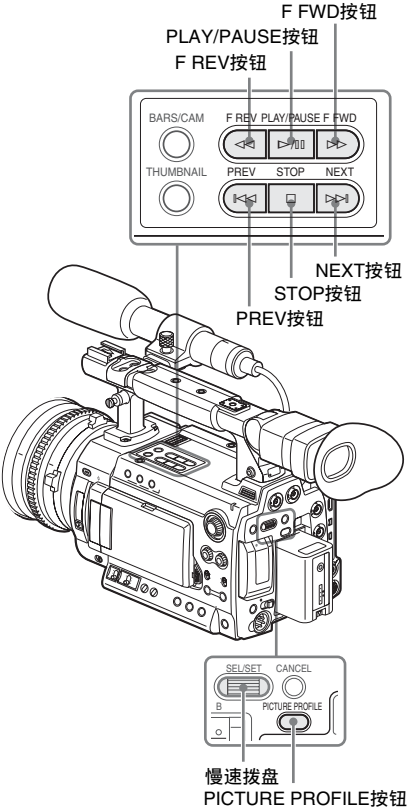

- 如果有IR遥控器，您可以使用它的播放控制按钮来代替上述按钮 *（请参见第30页）*。
- 当您在缩略图画面上移动光标或进行下一步操作时，请使用慢速拨盘。

按顺序播放所选片段和后续片段

1 操作慢速拨盘将光标移动到您希望开始播放的片段的缩略图像处。

若要垂直移动光标，请按住PICTURE PROFILE按钮并按慢速拨盘。

2 按PLAY/PAUSE按钮。

从所选片段的开头开始播放。

按顺序播放所选片段后面的片段。
最后一个片段播放完毕后，摄像机在最后一个片段的最后一帧进入PAUSE （画面静止）模式。
按THUMBNAIL按钮返回缩略图画面。

注意

- 播放画面在两个片段之间可能会有短暂的失真或冻结。在这种情况下，播放控制按钮和THUMBNAIL按钮失效。
- 当您在缩略图画面选择了一个片段并开始播放时，此片段开始处的播放画面可能会失真。要在开始播放时避免失真，可以在开始播放后暂停播放，然后按PREV按钮返回到片段的最前面，然后重新播放。

播放画面上显示的信息

在播放画面上叠加以下信息。

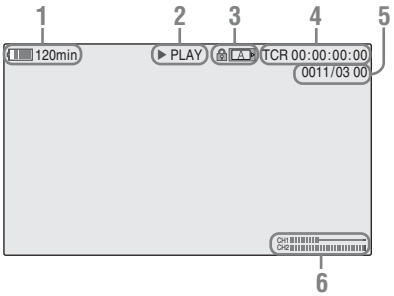

1. **电池的剩余电量/DC IN电压**
2. **播放模式**
3. **正在使用SxS存储卡**
   如果存储卡写保护，则显示 🔒 标记。
4. **时间数据**
   显示播放画面的时间数据。每按一下TC/U-BIT/DURATION按钮，在时间代码 (TCR) 和用户位 (UB) 数据之间进行一次显示切换。
5. **片段号/存储卡中的片段总数**
6. **音频电平**
   显示记录中的音频电平。

暂停播放

按PLAY/PAUSE按钮。
再按一下按钮重新开始播放。

停止播放

可以通过以下任意一种操作停止播放：

按THUMBNAIL按钮。

取消播放模式，恢复缩略图画面。

按STOP按钮。

播放模式取消，显示E-E图像或任一外部输入。
若要显示缩略图画面，按THUMBNAIL按钮。

监视音频

在正常播放模式下，您可以通过内置扬声器或连接的耳机监视记录的音频信号。

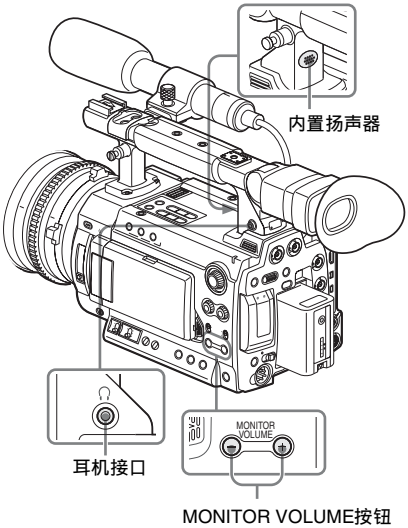

耳机连接到耳机插孔时，内置扬声器关闭。
按MONITOR VOLUME按钮调节音量。
调节期间显示调节条。
您可以通过音频设定菜单的 “音频输出” *（第102页）*选择要监视的音频通道。

切换到高速播放

摄像机允许您以正常速度的4倍、 15倍或24倍速度向前或向后播放片段。 15倍或24倍高速播放时是静音的。

向前高速播放

按F FWD按钮。
每按一下按钮，播放速度在正常速度的4倍、15倍和24倍之间切换一次。

向后高速播放

按F REV按钮。
每按一下按钮，播放速度在正常速度的4倍、15倍和24倍之间切换一次。

返回到正常播放

按PLAY/PAUSE按钮。

搜索

返回到当前片段的开头

按PREV按钮。

- 当您在正常播放或快进播放情况下按此按钮时，搜索当前片段的开头，然后开始播放。
- 当您在快退播放或暂停模式下按此按钮时，搜索当前片段的开头，然后显示静止图像。
- 重复按此按钮则依次搜索上一片段。

从第一片段的开头开始播放

同时按PREV按钮和F REV按钮。搜索存储卡中第一个记录的片段的开头。

跳转到下一个片段的开头

按NEXT按钮。

- 当您在正常播放或快进播放情况下按此按钮时，搜索下一个片段的开头，然后开始播放。
- 当您在快退播放或暂停模式下按此按钮时，搜索下一片段的开头，然后显示静止图像。
- 重复按此按钮则依次搜索下一片段。

从最后一个片段的开头开始播放

同时按F FWD按钮和NEXT按钮。搜索存储卡中最后记录的片段的开头。

播放时添加拍摄标记（HD模式）

与记录的方式相同，您可以在播放期间为片段添加拍摄标记。

在您希望添加拍摄标记之处，按“拍摄标记1”或“拍摄标记2”指定按钮，或者按IR遥控器上的SHOTMARK 1或2按钮。

注意

- 如果存储卡写保护则不能添加拍摄标记。
- 片段的第一个和最后一个帧不能添加拍摄标记。

片段操作

在缩略图画面模式下，您可以使用片段操作菜单操作片段或确认和更改片段的附属数据。

以下画面上弹出相应的片段操作菜单。

片段操作菜单

缩略图画面 *（第82页）*

- CANCEL
- DISP CLIP INFO
- OK MARK ADD
- OK MARK DEL
- COPY CLIP
- DELETE CLIP
- SHOT MARK
- SHOT MARK1
- SHOT MARK2
- EXPAND CLIP

EXPAND CLIP画面 *（第86页）*

- CANCEL
- EXPAND (COARSE)
- EXPAND (FINE)
- PAUSE
- SET INDEX PIC
- SHOT MARK1 ADD
- SHOT MARK2 ADD
- SHOT MARK1 DEL
- SHOT MARK2 DEL
- DIVIDE CLIP

SHOT MARK画面 *（第87页）*

- CANCEL
- PAUSE
- SET INDEX PIC
- SHOT MARK1 DEL
- SHOT MARK2 DEL
- DIVIDE CLIP

注意

SD模式中可选菜单项目受限。

片段操作菜单的基本操作

显示片段操作菜单

按慢速拨盘。
弹出当前显示画面的片段操作菜单。

选择片段操作菜单项目

转动慢速拨盘选择菜单项目，然后按慢速拨盘。
按CANCEL按钮恢复先前的状态。
从片段操作菜单中选择 “CANCEL”关闭片段操作菜单。

注意

- SxS存储卡写保护时，您不能复制/删除/分割片段，不能更改索引帧，不能添加/删除OK标记和拍摄标记。
- 显示菜单时，根据状态，有些项目可能无法选择。

缩略图画面上的片段操作菜单

在显示缩略图画面 *（第76页）*的情况下按慢速拨盘可以调用光标所在片段的片段操作菜单。

项目	功能
DISP CLIP INFO	显示片段的CLIP INFO画面 *（第83页）*
OK MARK ADD[1)]	将OK标记添加到片段上 *（第84页）*
OK MARK DELETE[1)]	从片段删除OK标记 *（第84页）*
COPY CLIP	将此片段复制到另一张SxS存储卡中 *（第84页）*
DELETE CLIP	删除片段 *（第85页）*
SHOT MARK[1)]	仅显示带有拍摄标记1和/或拍摄标记2的帧的缩略图 *（第87页）*
SHOT MARK1[1)]	仅显示带有拍摄标记1的帧的缩略图 *（第87页）*
SHOT MARK2[1)]	仅显示带有拍摄标记2的帧的缩略图 *（第87页）*
EXPAND CLIP	显示片段的EXPAND CLIP画面 *（第86页）*

*1)*仅在HD模式中有效。无法在SD模式中选择。

显示片段的详细信息

当您从片段操作菜单中选择 “DISP CLIP INFO”时，出现CLIP INFO画面。

HD模式

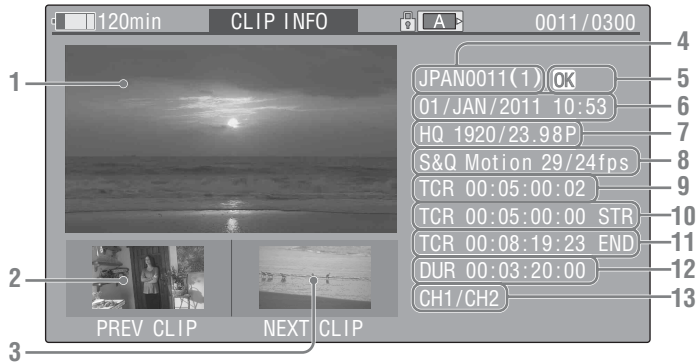

SD模式

1. 当前片段的图像

2. 上一个片段的图像
按PREV按钮切换到上一片段的CLIP INFO画面。

3. 下一个片段的图像
按NEXT按钮切换到下一片段的CLIP INFO画面。

4. 片段名称
在SD模式中，只有当所选片段由于文件尺寸大于2GB而被分段，名称之后才会显示分段数。
对于12个字符或更长的片段名称，仅显示名称的前5个和后5个字符。若要查看名称的未显示区，请按慢速拨盘显示完整的片段名称（完全显示模式）。再次按慢速拨盘可取消完全显示模式。通过用PREV或NEXT按钮切换到前一个或下一个片段也可取消完全显示模式。

5. OK标记 （仅限HD模式）
仅在所选的片段标记了OK时才显示。

6. 记录的日期和开始时间

7. 记录格式

8. 特殊记录信息
如果选定的片段是在特殊记录模式，慢&快动作 （仅限HD模式）、间隔拍摄或逐帧拍摄下记录的，则显示此模式。
对于在慢&快动作模式下记录的片段，［记录帧速率/播放帧速率］ fps显示在右边。

9. 显示的帧的时间代码

10. 记录起始点的时间代码

11. 记录结束点的时间代码

12. 片段的时间长度

13. 记录的音频通道

将OK标记添加到片段或从中将其删除 （仅限HD模式）

为片段添加OK标记后，当您按THUMBNAIL按钮时可以只显示带有标记的缩略图画面。带有OK标记的片段无法删除或分割。若要删除或分割片段，请去除OK标记。

添加OK标记

1 从片段操作菜单中选择 “OK MARK ADD”。

出现片段的CLIP INFO画面，在索引帧下方出现确认消息。

2 选择 “Execute”，然后转动慢速拨盘。

即可为所选的片段做好OK标记。

删除OK标记

对于已经标记了OK的片段，缩略图画面的片段操作菜单允许您选择 “OK MARK DEL”。

1 从片段操作菜单中选择 “OK MARK DEL”。

出现所选片段的信息屏幕，索引帧图像下方显示确认信息。

2 若要删除，请选择 “Execute”，然后按慢速拨盘。

即可删除所选片段的OK标记。

复制片段

您可以将SxS存储卡上的片段复制到另一张SxS存储卡中。
各片段被复制到目标SxS存储卡中，名称保持不变。

注意

- 如果目标 SxS 存储卡中存有同名的另一个片段，复制此片段时在原片段名称的末尾添加一个带括号的一位数字作为此片段的名称。括号中的数字是目标存储卡中没有的最小值。

  例如：

  如果有ABCD0002，则新名称为ABCD0002(1)

  如果有ABCD0002(1)，则新名称为ABCD0002(2)

  如果有ABCD0005(3)，则新名称为ABCD0005(4)
- 如果重复复制时已存在括号数字 (1) 到 (9)，则不能再将其复制到此存储卡中。
- 如果目标 SxS 存储卡中空间不够，将显示警告消息。请更换一张有足够空间的 SxS 存储卡。
- 在复制记录了多个片段的 SxS 存储卡时，视使用情况、存储器特性等因素而定，即使目标卡与源卡具有相同的容量，也可能无法将全部片段都复制到目标卡。

复制指定片段

您可以将在缩略图画面上选定的片段复制到另一张SxS存储卡中。

1 在当前存储卡的缩略图画面上选择您希望复制的片段，然后按慢速拨盘。

弹出缩略图画面的片段操作菜单。

2 从片段操作菜单中选择 “COPY CLIP”。

出现所选片段的信息屏幕，索引帧图像下方显示确认信息。

3 若要复制，请选择 “Execute”，然后按慢速拨盘。

开始复制。

复制期间显示执行信息和进度条。
复制结束后恢复缩略图画面。

复制过程中取消复制

按CANCEL按钮。
取消复制并恢复缩略图画面。

集体复制片段

通过使用设置菜单，您可以将SxS存储卡上的片段集体复制到另一张SxS存储卡中。
如果存储卡同时包含HD和SD模式的片段，则仅复制当前所选模式的片段。这样便于仅选取相同模式的片段。

1 在显示普通缩略图屏幕时或者在普通缩略图屏幕处于停止状态时按MENU按钮。

2 **从其它菜单的 “全复制”中选择 “片段”。**

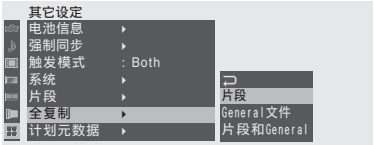

此时显示确认消息。

3 **选择 “是”。**

开始复制。

复制时显示进度状态。
在HD模式中，仅复制HD模式的片段。
在SD模式中，仅复制SD模式的片段。

取消正在进行的复制
按CANCEL按钮。
取消复制并恢复其它设定菜单画面。

复制完成时
显示完成消息。当其它设定菜单画面恢复时，按MENU按钮退出菜单模式。

若要同时复制片段和计划元数据文件
在以上步骤 **2** 中将 “全复制”选择为 “片段和 General”。
SxS 存储卡上包含计划元数据的 General 文件夹中的所有文件与片段同时复制。

删除片段

您可以从SxS存储卡删除片段。

注意

无法删除标有OK的HD模式片段。若要删除此片段，请首先去除OK标记*（请参见第84页）*。

删除指定片段

您可以在缩略图画面上删除所选片段。

1 **在缩略图画面上选择您希望删除的片段，然后按慢速拨盘。**

弹出缩略图画面的片段操作菜单。

2 **从片段操作菜单中选择 “DELETE CLIP”。**

出现所选片段的信息屏幕，索引帧图像下方显示确认信息。

3 **若要删除，请选择 “Execute”，然后按慢速拨盘。**

该片段便被删除。

后面的片段在缩略图上移动一位。

集体删除片段

通过使用设置菜单，您可以从SxS存储卡集体删除片段。

注意

- 如果存储卡同时包含HD和SD模式的片段，则仅删除当前所选模式的片段。
- 不会删除标有OK的HD模式片段。

1 **显示要删除片段的缩略图画面时，按MENU按钮。**

2 **从其它设定菜单的 “片段”中选择 “全删除”。**

3 **选择 “是”。**

此时显示确认消息。

4 **再次选择 “是”。**

开始删除。

删除时显示进度状态。
在HD模式中，仅删除HD模式的片段。
在SD模式中，仅删除SD模式的片段。

取消正在进行的删除
按CANCEL按钮。
取消删除并恢复其它设定菜单画面。

删除完成时
显示完成消息。当其它设定菜单画面恢复时，按MENU按钮退出菜单模式。

显示EXPAND CLIP画面

在HD模式中， EXPAND CLIP画面允许您将一个片段分割为时间长度相同的12区，并且在屏幕上显示各区第一帧的缩略图像。
在SD模式中， EXPAND CLIP画面仅显示因文件尺寸超过2GB而分段的分段文件第一帧的缩略图像。
它可以帮助您在长时的片段中快速搜索目标场景。
您可以通过在缩略图画面上选择片段来显示EXPAND CLIP画面。

1 在缩略图上选择片段，然后按慢速拨盘。

弹出相应的片段操作菜单。

2 从片段操作菜单中选择 “EXPAND CLIP”。

出现您在缩略图画面上选定的片段的EXPAND CLIP画面。

HD模式中的EXPAND CLIP画面

在HD模式中， EXPAND CLIP画面上显示片段时间长度相同的12区的第一帧缩略图像。

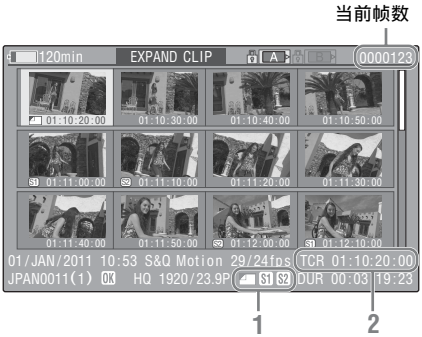

片段的详细信息显示在屏幕的底部。
除以下项目外，其它项目与正常缩略图画面上的项目相同。

1. 帧信息

以下图标显示光标所在帧的标记。

	索引帧
S1	标有拍摄标记1的帧
S2	标有拍摄标记2的帧

每帧的缩略图像下方还可能显示相同的图标。如果此帧具有多个标记，则显示其中一个图标，按索引帧（拍摄标记1和拍摄标记2）的优先顺序显示。

2. 时间代码指示

显示光标所在帧的时间代码。

SD模式中的EXPAND CLIP画面

在SD模式中， EXPAND CLIP画面显示因文件尺寸超过2GB而分段的分段文件第一帧的缩略图像。

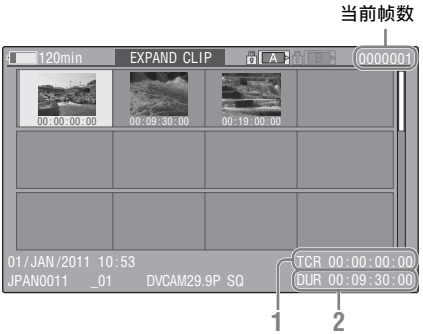

片段的详细信息显示在屏幕的底部。
除以下项目外，其它项目与正常缩略图画面上的项目相同。

1. 时间代码指示

显示光标所在分段文件的时间代码。

2. 时间长度

显示光标所在分段文件的时间长度。

EXPAND CLIP画面上的片段操作菜单

HD模式

当您在EXPAND CLIP画面上选择一个帧并按慢速拨盘时，弹出片段操作菜单，可以进行进一步操作。

项目	功能
EXPAND (COARSE)	减少片段分区的数量
EXPAND (FINE)	增加片段分区的数量
PAUSE	设定在选定的帧处进入暂停模式
SET INDEX PIC	为片段的索引帧指定所选帧 *（第88页）*
SHOT MARK1 ADD	为选定的帧添加拍摄标记1 *（第87页）*
SHOT MARK2 ADD	为选定的帧添加拍摄标记2 *（第87页）*

项目	功能
SHOT MARK1 DEL	删除选定的帧的拍摄标记1 *（第87页）*
SHOT MARK2 DEL	删除选定的帧的拍摄标记2 *（第87页）*
DIVIDE CLIP	将片段在选定的帧处分割为两个片段 *（第88页）*

SD模式
在SD模式中的EXPAND CLIP画面上只能选择 “PAUSE”。

显示SHOT MARK画面 （仅限HD模式）

在HD模式中，一个片段记录有一个或多个拍摄标记时， SHOT MARK画面只允许在画面上将带标记的帧显示为缩略图像。

1 在缩略图画面上选择一个片段。

2 按慢速拨盘。
弹出片段操作菜单。

3 选择 “SHOT MARK”、“SHOT MARK1”或 “SHOT MARK2”。
SHOT MARK：仅显示带有拍摄标记1和/或拍摄标记2的帧的缩略图
SHOT MARK1：仅显示带有拍摄标记1的帧的缩略图
SHOT MARK2：仅显示带有拍摄标记2的帧的缩略图

SHOT MARK画面示例

片段的详细信息显示在屏幕的底部。
除以下项目外，其它项目与EXPAND CLIP画面上的项目相同。

1. 时间代码指示
显示SHOT MARK画面上光标所在帧的时间代码。

SHOT MARK画面上的片段操作菜单

当您在SHOT MARK画面上选择一个帧并按慢速拨盘时，弹出片段操作菜单允许您进行进一步操作。

项目	功能
PAUSE	设定在选定的帧处进入暂停模式
SET INDEX PIC	为片段的索引帧指定所选帧 *（第88页）*
SHOT MARK1 DEL	删除选定的帧的拍摄标记1 *（第87页）*
SHOT MARK2 DEL	删除选定的帧的拍摄标记2 *（第87页）*
DIVIDE CLIP	将片段在选定的帧处分割为两个片段 *（第88页）*

添加/删除拍摄标记 （仅限HD模式）

在HD模式中，记录后您可以为片段添加拍摄标记或删除所记录的拍摄标记。

在EXPAND CLIP画面上添加拍摄标记

1 在EXPAND CLIP画面上选择您希望添加拍摄标记的帧，然后按慢速拨盘。
弹出片段操作菜单。

2 从片段操作菜单上选择 “SHOT MARK1 ADD”或 “SHOT MARK2 ADD”。
出现所选帧的信息屏幕，图像下方显示确认消息。

3 选择 “Execute”。

删除拍摄标记

您可以在EXPAND CLIP画面上 *（第86页）*或SHOT MARK画面 *（第87页）*上删除拍摄标记。

1 在EXPAND CLIP画面上或SHOT MARK画面上选择您希望删除拍摄标记的帧，然后按慢速拨盘。
弹出片段操作菜单。

2 **从片段操作菜单上选择 “SHOT MARK1 DEL”或 “SHOT MARK2 DEL”。**

出现所选帧的信息屏幕，图像下方显示确认消息。

3 **选择 “Execute”。**

更改索引帧 （仅限HD模式）

在HD模式中，您可以将一个片段的索引帧更改为您在EXPAND CLIP画面 *（第86页）*或SHOT MARK画面 *（第87页）*上所选的另一帧。

1 **在EXPAND CLIP画面上或SHOT MARK画面上选择希望成为索引帧的帧，然后按慢速拨盘。**

2 **从片段操作菜单中选择 “SET INDEX PIC”。**

出现所选帧的信息屏幕，并且图像下方显示确认消息。

3 **选择 “Execute”。**

注意

即使您指定的索引帧不是第一帧，当您从缩略图画面开始播放片段时也总是从第一帧开始播放。

分割片段 （仅限HD模式）

在HD模式中，您可以将一个片段从您在EXPAND CLIP画面 *（第86页）*上或SHOT MARK画面 *（第87页）*上选定的帧处分割为两个不同的片段。

1 **在EXPAND CLIP画面上或SHOT MARK画面上选择希望分割片段处的帧，然后按慢速拨盘。**

弹出片段操作菜单。

2 **从片段操作菜单中选择 “DIVIDE CLIP”。**

出现所选帧的信息屏幕，图像下方显示确认消息。

3 **选择 “Execute”。**

所选的帧和后面的帧被分割开来，生成两个具有不同名称的片段。

保留原来片段名称的标题区 （4到46个字符），片段编号 （4位数）延续存储卡的最后一个数字。

举例：如果在新的片段将被命名为EFGH0100的情况下，您将一个名称为ABCD0002的片段分割成两个片段，则新生成的两个片段一个名为ABCD0100，另一个名为ABCD0101。

注意

如果存储卡上的剩余空间不足以分割片段，则会显示一条通知消息。

显示状态画面

本摄像机提供5种状态画面，可让您查看本机的各种设定和状态。
状态画面也可显示在外部监视器上。

有关外部监视器连接的信息，请参见第123页上的“连接外部监视器和记录设备”。

可用状态画面

- CAMERA状态画面 *（第90页）*
- AUDIO状态画面 *（第91页）*
- VIDEO状态画面 *（第91页）*
- BUTTON/REMOTE状态画面 *（第92页）*
- BATTERY/MEDIA状态画面 *（第93页）*

激活状态画面显示

按STATUS按钮。

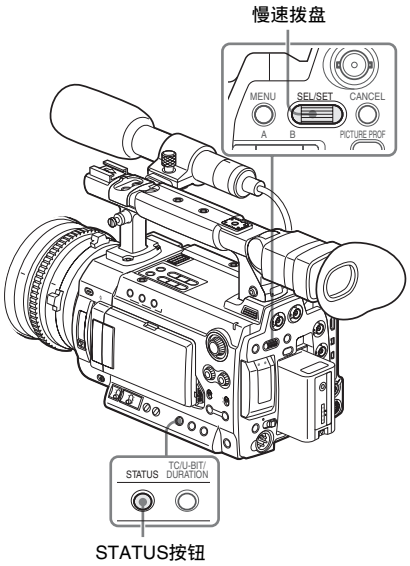

注意

当扩展对焦功能操作时，无法获取状态画面显示。解除此功能，然后按STATUS按钮。

切换状态画面

通过慢速拨盘按顺序切换画面。

取消状态画面显示

再按一下STATUS按钮。状态画面显示被取消。
（当您更改摄像机的操作模式时，也会取消状态画面显示。）

CAMERA状态画面

显示与图像拍摄有关的设置和状态。

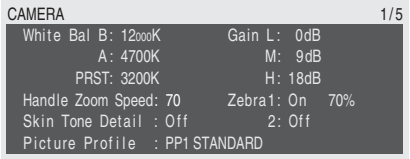

White Bal：白平衡状态

显示	内容
B	显示存储在白存储器B中的色温。当您在存储器B模式下执行自动白平衡操作时，检测/存储白存储器B的色温。
A	显示存储在白存储器A中的色温。当您在存储器A模式下执行自动白平衡操作时，检测/存储白存储器A的色温。
PRST	显示设置为预调白平衡的色温。可使用图像参数菜单更改预调白平衡的色温。

Gain：GAIN开关设置

显示使用摄像机设定菜单指定的GAIN开关的L、 M和H位置的增益值。

Handle Zoom Speed

（仅对所安装的选购电动变焦镜头起作用。）

Zebra：斑马纹状态

显示	内容
1	当LCD/VF设定菜单中 “斑马纹选择” 选为 “1” 或 “1&2” 时，如果您使用ZEBRA按钮开启斑马纹，则该指示变为 “On”。 LCD/VF设定菜单的 “斑马纹1电平” 设置值显示在右侧。 当斑马纹关闭或 “斑马纹选择” 选为 “2” 时，显示 “Off”。
2	当LCD/VF设定菜单中 “斑马纹选择” 选为 “2” 或 “1&2” 时，如果您使用ZEBRA按钮开启斑马纹，则该指示变为 “On”。 当斑马纹关闭或 “斑马纹选择” 选为 “1” 时，显示 “Off”。

Skin Tone Detail：肤色细节状态

显示图像参数菜单中 “肤色细节” 中 “设定” 的当前状态 （On或Off）。

Picture Profile：图像参数选择状态

显示选择的图像参数编号和名称。（如果Picture Profile关闭，则显示 “Off”。）

AUDIO状态画面

显示音频信号有关的信息。

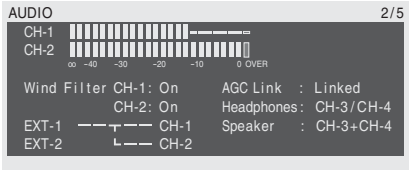

CH-1/CH-2/CH-3/CH-4：音频电平表
在E-E显示/记录模式中，显示CH-1和CH-2音频输入电平（E-E音频电平）。
在播放模式中，根据音频设定菜单中的“输出声道”设置，显示CH-1/CH-2或CH-3/CH-4的播放音频电平。
如果在缩略图画面/暂停模式下或外部输入记录时通过i.LINK（HDV/DV）接口输入音频信号，则显示输入音频电平。此时，电平表左侧的通道指示为CH-1和CH-2，与音频设定菜单中的“输出声道”设置无关。

Wind Filter：风声过滤器设置
显示音频设定菜单中“风声过滤 CH-1”和“风声过滤 CH-2”的当前设置。

AGC Link：AGC连动状态
显示音频设定菜单中的“AGC连动”状态（Linked或Separate）。

EXT-CH-1/CH-2：音频输入设置
显示根据音频设定菜单中的“外部声道选择”设定输入到CH-1和CH-2的输入。

外部声道选择	显示
CH-1/CH-2	EXT-1 ————— CH-1 EXT-2 ————— CH-2
CH-1	EXT-1 ——┬—— CH-1 EXT-2 └—— CH-2

Headphones：耳机输出
显示耳机的输出音频通道。音频设定菜单中的“监听声道”设置在初始情况下是有效的。

Speaker：扬声器输出
显示内置扬声器的输出音频通道。由于扬声器是单声道的，即使在立体声模式下，输出也是CH-1+CH-2或CH-3+CH-4。
由于无立体声设置，音频设定菜单中的“监听声道”设置在初始情况下是有效的。

VIDEO状态画面

显示视频信号有关的信息。

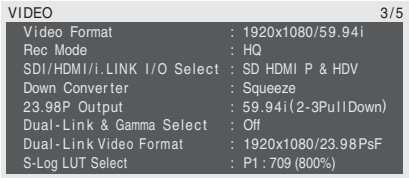

Video Format：视频格式设置
显示在其它设定菜单的“系统”中设定的视频格式。
在HD模式中，显示水平分辨率、帧速率和扫描格式。
在SD模式中，显示帧速率、扫描格式和纵横比（SQ/EC）。

Rec Mode：记录比特率（仅限HD模式）
显示其它设定菜单的“系统”中设定的视频格式比特率（HQ或SP）。

SDI/HDMI/i.LINK I/O Select：数字输出
显示视频设定菜单的“SDI/HDMI/i.LINK I/O切换”设定。

显示	内容
HD SDI	从SDI OUT接口输出HD SDI信号
SD SDI	从SDI OUT接口输出SD SDI信号
HD HDMI	从HDMI OUT接口输出HD HDMI信号
SD HDMI P	从HDMI OUT接口输出SD HDMI逐行信号
SD HDMI i	从HDMI OUT接口输出SD HDMI隔行信号
SD HDMI i & DVCAM	从HDMI OUT接口输出SD HDMI隔行信号并从i.LINK（HDV/DV）接口输出DVCAM信号流
HD HDMI & HDV	从HDMI OUT接口输出HD HDMI信号并从i.LINK（HDV/DV）接口输出HDV信号流
SD HDMI P & HDV	从HDMI OUT接口输出SD HDMI逐行信号并从i.LINK（HDV/DV）接口输出HDV信号流

显示	内容
SD HDMI i & HDV	从HDMI OUT接口输出SD HDMI隔行信号并从i.LINK（HDV/DV）接口输出HDV信号流
HD SDI & HDMI	从SDI OUT接口输出HD SDI信号，从HDMI OUT接口输出SD HDMI隔行信号
SD SDI & HDMI i	从SDI OUT接口输出SD SDI信号，从HDMI OUT接口输出SD HDMI隔行信号

Down Converter：SD输出的向下转换设置（仅限HD模式）
显示视频设定菜单中的 “下变换模式”设置（Squeeze、 Edge Crop、 Letterbox）。

23.98P Output：23.98P输出模式
显示视频设定菜单的 “23.98P输出”设定（59.94i （2-3 Pull Down）或23.98PsF）。

Dual-Link & Gamma Select：双链接输出
显示视频设定菜单的 “双链接时的输出选择”设定。

Dual-Link Video Format：双链接输出的视频格式
显示从 HD SDI A/B （双链接）接口输出信号的视频格式。

S-Log LUT Select：S-Log 输出的MLUT设置
显示视频设定菜单的 “S-Log LUT选择”设置。

BUTTON/REMOTE状态画面

显示指定给可指定按钮的功能和IR遥控器的状态。

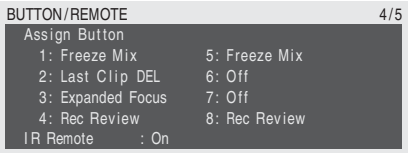

Assign Button：可指定按钮状态
显示使用其它设定菜单中的 “自定义按钮”为各可指定按钮指定的功能。

IR Remote：IR遥控器状态
显示IR遥控器的状态 （On：启用， Off:禁用）

BATTERY/MEDIA状态画面

显示电池和SxS存储卡的信息。

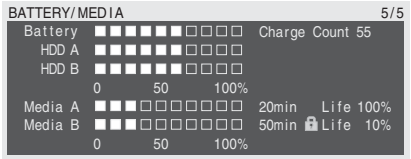

Battery：电池剩余电量
显示安装的电池的剩余电量。

Charge Count：重复充电次数
显示安装的电池的已充电次数。

HDD A/HDD B：PHU-220R部件的电池剩余电量
连接PHU-220R专业硬盘单元时，显示通过对应存储卡插槽连接的PHU-220R部件的电池剩余电量。

Media A/Media B：剩余空间、可记录时间和估计使用寿命 （重写限制）
表上显示各卡插槽中的SxS存储卡的剩余空间。
右边以分钟为单位显示在当前比特率下的可用记录时间。
如果插槽中没有SxS存储卡或为错误的卡，时间指示将为 “- - min”。
如果卡设为写入保护，则在时间指示右侧显示 图标。
仅对于支持寿命值指示的SxS存储卡才显示Life值。它表示卡的估计剩余可使用时间（初始状态为100%）。如果发出警报，请尽快将卡备份并用新卡更换。

设置菜单概述

通过本摄像机LCD监视器/取景器屏幕上的设置菜单，您可以进行各种记录和播放设置。设置菜单也可显示在外部监视器上。

有关外部监视器连接的信息，请参见第123页上的“连接外部监视器和记录设备”。

设置菜单配置

当您按MENU按钮时，显示以下菜单图标，您可以选择相应的菜单。

摄像机设定菜单
用于设置除图像质量（第98页）以外与记录有关的项目。
图像质量项目通过图像参数菜单（第65页）设置。

音频设定菜单
用于设置与音频有关的项目（第102页）。

视频设定菜单
用于设置与视频输出有关的项目（第103页）。

LCD/VF设定菜单
用于设置与LCD监视器/取景器上的显示有关的项目（第105页）。

TC/UB设定菜单
用于设置与时间代码和用户位有关的项目（第109页）。

LENS设定菜单
用于设置与镜头文件有关的项目（第110页）。

其它设定菜单
用于设置其他项目（第112页）。

设置菜单层

MENU

- 摄像机设定
  - 自动黑色平衡
  - 增益
  - 快门
  - 低速快门
  - 彩条
  - 去闪烁
  - 间隔拍摄
  - 逐帧拍摄
  - 图像缓存拍摄
  - 慢&快动作
  - 录制预览
  - TLCS
  - 减震白平衡
  - 白平衡开关<B>
  - ATW速度
  - 水平翻转
  - 镜头界面
  - 变焦速度
  - 变焦动作
  - MF协助
  - S-Log白调节
  - 变焦限制
- 音频设定
  - 音频输入
  - 音频输出
- 视频设定
  - 输入源选择
  - SDI/HDMI/i.LINK I/O切换
  - SDI/HDMI输出显示
  - 视频输出选择
  - 下变换模式
  - 23.98P输出
  - 双链接时的输出选择
  - S-Log LUT
  - S-Log LUT选择
  - S-Log EI模式
  - S-Log EI选择
  - SDI录制控制
  - 匹配片段名

（待续）

- LCD/VF设定
  - LCD
  - VF
  - 凸出
  - 标记
  - 斑马纹
  - 显示设定
- TC/UB设定
  - 时间码
  - 用户比特
  - 时间码格式
- LENS设定
  - 镜头信息
  - 操作
  - 设定
  - 自动后焦距调整
- 其它设定
  - 全复位
  - 摄像机数据
  - LUT存储器
  - 3D-Link
  - ND调节
  - 时区
  - 时钟
  - Language
  - 自定义按钮
  - 指示灯
  - 使用时间
  - IR遥控
  - 电池警告
  - 电池信息
  - 强制同步
  - 触发模式
  - 系统
  - 片段
  - 全复制
  - 计划元数据
  - 网络设定
  - Wi-Fi设定
  - 附加选择
  - 安装附加选择
  - 删除附加选择
  - 菜单滚动
  - 格式化
  - 版本
  - 版本升级

基本菜单操作

本节介绍设定设置菜单项目的基本操作。

菜单控制

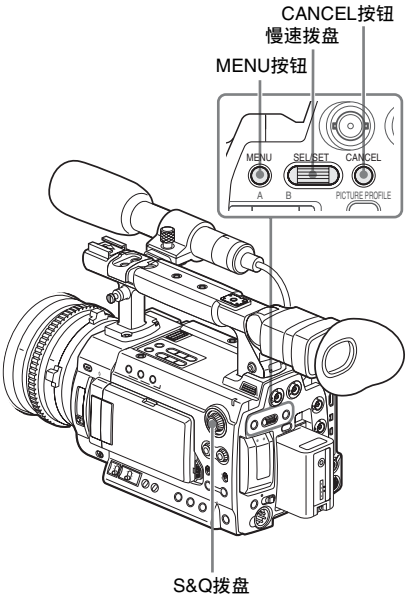

MENU按钮
开启/关闭菜单模式以使用设置菜单。

慢速拨盘 （SEL/SET拨盘）
旋转拨盘时，光标上下移动，用于选择菜单项目或设置值。

CANCEL按钮
返回上一级菜单。取消未完成的更改。

S&Q拨盘
按住CANCEL按钮并且按S&Q拨盘时， S&Q拨盘将进入慢速拨盘模式，可以让您以与慢速拨盘相同的方式选择菜单项目或设定数值。
如果关闭摄像机电源或者在按住CANCEL按钮时再次按S&Q拨盘， S&Q拨盘将返回正常S&Q拨盘模式。

显示设置菜单

按MENU按钮。

菜单图标出现在屏幕上。

光标显示在上次使用的菜单图标上，相应的菜单项目选择区域显示在右侧。

举例：当光标位于 （摄像机设定菜单图标）上时

注意

当摄像机处于EXPANDED FOCUS模式下*（第47页）*时，无法操作设置菜单。按EXPANDED FOCUS按钮，解除该模式。

设定设置菜单

1 旋转慢速拨盘将光标移至想要设置的菜单图标上。

可选菜单项显示在图标右侧的菜单项目选择区域。

2 按慢速拨盘。

光标移至菜单项目选择区域。

- 菜单项目选择区域最多可显示7行。当无法同时显示所有可选菜单项目时，您可以通过移动光标上下滚动显示屏幕。菜单项目选择区域右上角或右下角显示一个三角形，表示已启用屏幕滚动。
- 当其它设定菜单的 “菜单滚动” 设定为 “循环” 时，当向下滚动到达底部后光标会跳至顶部 （向上滚动则反之）。

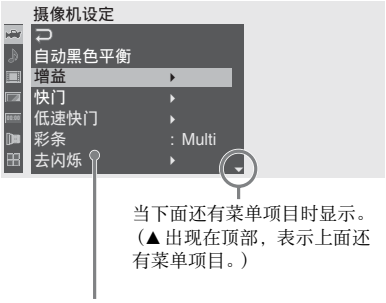

- 右侧显示 ▶ 符号，表示有子项。
- 无子项的项目右侧显示当前设置。
- 若要返回上一级菜单，请选择 。

3 转动慢速拨盘将光标移至想要设置的菜单项目上，然后按拨盘继续操作。

菜单项目选择区域右侧出现设置区域，光标移至子项顶部。

- 显示子项及其当前值。
- 若要返回上一级菜单，请选择 ，或按CANCEL按钮。

当您选择无子项和只能设为On/Off或切换的项目时，选择显示在项目右侧。在这种情况下，请转至第**5**步。

举例

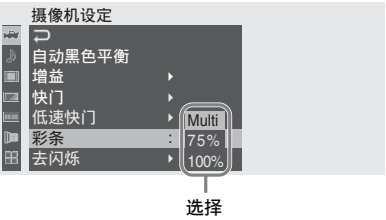

4 **对于有子项的项目，转动慢速拨盘将光标移至想要设置的子项上，然后按拨盘继续操作。**

显示所选子项的可用值，光标移至当前值。

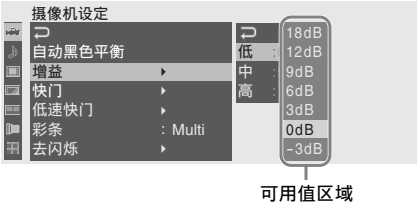

- 可用值区域最多可显示7行。当无法同时显示所有可选值时，您可以通过移动光标上下滚动显示屏幕。
  可用值区域右上角或右下角显示一个三角形，表示已启用屏幕滚动。
- 对于有大量可用值的项目（例如：–99到+99），不显示可用值区域。当前设置以高亮度显示，表示可以修改。

5 **通过转动慢速拨盘选择所需值，然后按拨盘进行设置。**

设置被更改并显示新设置。
当您为执行项选择“是”时，执行相应功能。

对于需要您确认的项目

当您在第**3**步中选择了执行之前必须确认的项目时，菜单显示暂时消失，显示确认消息。遵照消息指示，指定执行或取消。

输入字符串

当您选择需要指定字符串（例如时间值或文件名）的项目时，字符串输入区域高亮显示，“SET”显示在右端。

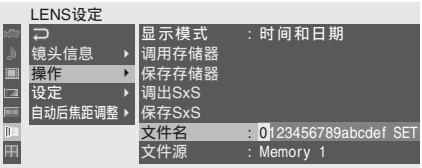

1 **通过转动慢速拨盘选择字符，然后按拨盘继续操作。**

光标移至下一个栏。

2 **以同样方式进行设置，直至最后一栏/数字。**

光标移至“SET”。

3 **按慢速拨盘。**

设置完成。

终止菜单操作

按MENU按钮。

恢复正常摄像机图像。

设置菜单列表

下面列出了菜单的功能和可用设置。
出厂默认设置以粗体显示 （例如：**速度**）。

注意

由于摄像机版本、输入或输出状态和其它菜单项目的设置状态而当时无法选择的项目和设置值以灰色显示。

摄像机设定菜单

摄像机设定

菜单项目	子项和设置值	内容
自动黑色平衡 自动调节黑平衡	是/否	选择 “是”开始自动调节黑平衡。
增益 为三个GAIN开关位置指定增益电平	低 –3 / **0** / 3 / 6 / 9 /12 / 18 dB	设置当开关设为L位置时所用的增益电平。
	中 –3 / 0 / 3 / **6** / 9 /12 / 18 dB	设置当开关设为M位置时所用的增益电平。
	高 –3 / 0 / 3 / 6 / 9 /**12** / 18 dB	设置当开关设为H位置时所用的增益电平。
快门 指定电子快门的操作状态	模式 **速度**/角度/ECS	选择电子快门模式。
	快门速度 **1/100**	选择速度模式时，设置快门速度。 *可用设置值因所选视频格式的帧速率而异 （请参见第44页）。*
	快门角度 11.25º / 22.5º / 45º / 72º / 86.4º / 90º / 144º / 150º / 172.8º /**180º** / 216.0º	选择角度模式时，设置快门角度。 *当在慢动作&快动作模式下帧速率设定为1至16范围内的值时，无法选择72º、 86.4º、 144º、 150º、 172.8º和216.0º。*
	ECS频率 **60.00**	选择ECS模式时，设置ECS频率。 *可用设置值因所选视频格式的帧速率而异。*
低速快门 设定低速快门模式	设定 On / **Off**	打开/关闭低速快门模式。
	帧数 **2**到8	设置要采集的帧数。
彩条 选择颜色棒类型	**Multi** / 75% / 100%	选择按BARS/CAM按钮时显示的颜色棒类型。 Multi：输出多格式颜色棒 75%: 输出75%颜色棒 100%: 输出100%颜色棒

摄像机设定 菜单项目	子项和设置值	内容
去闪烁 设置闪烁补偿	模式 Auto / On / **Off**	设置闪烁补偿功能的操作。 On：始终激活此功能 Auto：检测到闪烁时自动激活此功能。 Off：不激活此功能
	频率 50 Hz / **60 Hz**	设置为产生闪烁的光源的电源场频。
间隔拍摄 设置间隔记录功能	设定 On / **Off**	打开或关闭间隔记录功能。
	间隔时间 **1**到10/15/20/30/40/50 sec 1到10/15/20/30/40/50 min 1到4/6/12/24 hour	设置间隔记录中的记录间隔。
	帧数 **1** / 3 / 6 / 9或**2** / 6 /12 (HQ 1280/59.94P, HQ 1280/50P)	设置间隔记录中每次记录的帧数。
逐帧拍摄 设置逐帧记录功能	设定 On / **Off**	打开或关闭逐帧记录功能。
	帧数 **1** / 3 / 6 / 9或**2** / 6 /12 (HQ 1280/59.94P, HQ 1280/50P)	设置逐帧记录中每次记录的帧数。
图像缓存拍摄 设置图像缓存记录功能	设定 On / **Off**	打开/关闭图像缓存记录功能。
	拍摄时间 **0-2sec** / 2-4sec / 4-6sec / 6-8sec / 8-10sec /13-15sec	设置在图像缓冲存储器中缓存视频的时间（在图像缓存记录中按记录开始按钮时开始记录点的时间）。
慢&快动作 设置慢&快动作功能	On时的格式 区域：NTSC区/NTSC(J)区 HQ 1920/29.97P HQ 1920/23.98P HQ 1280/59.94P HQ 1280/29.97P **HQ 1280/23.98P** 区域：PAL区 HQ 1920/25P HQ 1280/50P **HQ 1280/25P**	设置慢动作&快动作记录中的记录视频格式。
	慢&快比率 “On时的格式”为HQ 1920/29.97P、 HQ 1920/23.98P（NTSC）时 1到**30** “On时的格式”为HQ 1280/59.94P、 HQ 1280/29.94P、HQ 1280/23.98P （NTSC）时 1到60 （**30**） “On时的格式”为HQ 1920/25P（PAL）时 1到**25** “On时的格式”为HQ 1280/50P、 HQ 1280/25P （PAL）时 1到50 （**25**）	设置慢动作&快动作记录中的记录帧速率。

摄像机设定 菜单项目	子项和设置值	内容
录制预览 设置录制预览的播放时间	**3秒**/10秒/片段	设置使用录制预览功能播放最后记录的片段的时间。 3秒：最后3秒 10秒：最后10秒 片段：片段的整个时间长度
TLCS 设置总电平控制系统（增益、光圈和快门自动调节系统） **注意** 自动光圈控制功能仅对所安装的支持自动光圈控制的选购镜头有效。	等级 +1.0 / +0.5 / **±0** / –0.5 / –1.0	在TLCS中设置自动光圈控制的目标电平（以更亮或更暗）。（本设置同样影响AGC模式下的增益控制和自动快门模式下的快门速度控制。） +1.0：光圈增大约1光阑 +0.5：光圈增大约0.5光阑 ±0：标准 –0.5：光圈减小约0.5光阑 –1.0：光圈减小约1光阑
	模式 Backlight / **Standard** / Spotlight	设置TLCS中的自动光圈控制模式。 Backlight：逆光模式，减少逆光中心主题的暗化 Standard：标准模式 Spotlight：聚光灯模式，减少聚光灯中中心主题上的高亮部分的曝光过度
	速度 –99到+99 (**+50**)	设置TLCS控制的跟踪速度。
	AGC On / **Off**	打开或关闭AGC（自动增益控制）功能。
	AGC限定 3 / 6 / 9 / **12** / 18 dB	设置AGC中的最大增益。
	AGC切换点 **F2.8** / F4 / F5.6	设置在AGC开启时切换至自动光圈和自动快门控制的光圈点。
	A.SHT On / **Off**	打开或关闭自动快门控制功能。
	A.SHT限定 1/100 1/150 1/200 **1/250**	设置自动快门控制中的最大快门速度。
	A.SHT切换点 F5.6 / F8 / F11 / **F16**	设置在自动快门开启时切换至自动光圈和自动快门控制的光圈点。
减震白平衡 设置无震动白平衡	Off / 1 / **2** / 3	选择在白平衡模式切换时白平衡的变化速度。 设为“Off”以立即改变白平衡。 选择越大的数字，则通过插值越慢地改变白平衡。
白平衡开关<B> WHITE BALANCE开关的设置	**ATW** / MEM	选择WHITE BALANCE开关B位置所选的模式（ATW或存储器B）。
ATW速度 自动跟踪白平衡的设置	1 / 2 / **3** / 4 / 5	设置ATW跟踪速度。 所设数字越大，速度越快。
水平翻转 设置倒像功能	**On** / Off	设置为“On”水平翻转图像。
镜头界面 选择镜头界面	**Type C** / Type A / Off	安装镜头前事先选择合适的镜头界面。 Type C：用于带有Cooke型接口的镜头和随PMW-F3K提供的镜头。 Type A：用于带有ARRI型接口的镜头 Off：用于其它镜头

摄像机设定 菜单项目	子项和设置值	内容
变焦速度 设定变焦速度（仅对安装的电动变焦镜头）	自定义按钮 8到99 (**50**)	用已指定变焦长焦或变焦广角功能的可指定按钮设定变焦速度。
	遥控 8到99（**50**）	用红外遥控器的ZOOM T/W按钮设定变焦速度。 **注意** 如果遥控器的红外线未正确接收，则可能无法流畅变焦。
变焦动作 用可指定按钮设定变焦操作（仅对安装的电动变焦镜头）	**直线性**/平滑性	用ASSIGN 1和2按钮或ASSIGN 6和7按钮设定变焦开始和结束时的操作模式。 直线性：从开始到结束以相同速度进行变焦。 平滑性：在开始和结束都缓慢变焦。
MF协助 打开或关闭MF协助功能（仅对安装的电动变焦镜头）	On / **Off**	选择MF（手动对焦）模式时设定为“On”，可在操作对焦环粗略调节画面中间被摄物的对焦并停止操作后，精确调节该被摄物的对焦。但是，当被摄物未粗略对焦时，如果停止操作对焦环，则不执行精确对焦。
S-Log白调节 对S-Log输出调节预设白平衡（3200K）的各自变化	R偏置 –499至+499 (**±0**)	调节R级别。
	B偏置 –499至+499 (**±0**)	调节B级别。
变焦限制 限制伺服变焦的操作范围（仅当安装了电动变焦镜头时）	**关闭** / 变焦范围1 / 变焦范围2	设定为限制伺服变焦的操作范围。 关闭：不限制 变焦范围1：不带垫圈的镜头操作范围 变焦范围2：带垫圈的镜头操作范围

音频设定菜单

音频设定 菜单项目	子项和设置值	内容
音频输入 音频输入设置	微调CH-1 –20 dBu到–65 dBu （**–41 dBu**）	在手动音频调节模式中，以3 dB为步幅微调麦克风输入声道1的灵敏度。
	微调CH-2 –20 dBu到–65 dBu （**–41 dBu**）	在手动音频调节模式中，以3 dB为步幅微调麦克风输入声道2的灵敏度。
	限制器 On / **Off**	打开/关闭音频限制器。
	麦克风AGC **高**/低	选择麦克风输入的灵敏度。
	AGC连动 **连动**/独立	选择音频电平调整处于AGC模式下时的增益链路条件。 连动：同步改变CH-1增益和CH-2增益。 独立：根据各自电平独立改变CH-1增益和CH-2增益。
	1KHz音频 On / **Off**	打开或关闭1-kHz基准音调信号。
	风声过滤CH-1 On / **Off**	打开或关闭通道1的风声过滤器。
	风声过滤CH-2 On / **Off**	打开或关闭通道2的风声过滤器。
	外部声道选择 CH-1 **CH-1/CH-2**	CH-1：将通道1的音频输入记录到通道1和2上。 建议将CH-2的AUDIO SELECT （AUTO/MANUAL）开关和AUDIO LEVEL控制器 *（第51页）*以及上述微调CH-2设置为与CH-1相同。 CH-1/CH-2：将通道1和通道2的输入记录到各自通道上。
音频输出 音频输出设置	监听声道 **CH-1/CH-2** (CH-3/CH-4) CH-1+CH-2 (CH-3+CH-4) CH-1 (CH-3) CH-2 (CH-4)	选择输入耳机和内置扬声器的音频通道。 CH-1/CH-2 (CH-3/CH-4)：立体声 CH-1+CH-2 (CH-3+CH-4)：混音 CH-1 (CH-3)：仅CH-1 (CH-3) CH-2 (CH-4)：仅CH-2 (CH-4) ( )：“输出声道”设置为 “CH-3/CH-4”
	输出声道 **CH-1/CH-2** CH-3/CH-4	选择来自通道1和2或通道3和4的音频输出通道。
	警告音音量 0到7 （**4**）	设置警报音量。
	操作音 On / **Off**	选择每次操作后是否发出一声嘟音。

视频设定菜单

视频设定		
菜单项目	**设置值**	**内容**
输入源选择 设置输入源	**摄像机**/i.LINK	选择输入源的视频和音频信号。 摄像机：摄像机图像 i.LINK：通过i.LINK （HDV/DV）接口的HDV/DVCAM输入 **注意** DVCAM输入仅用于显示，而无法被记录。
SDI/HDMI/ i.LINK I/O切换 选择接口的输入/输出信号	• 当 “双链接时的输出选择”未设为 “关闭”时 视频格式为HQ 1920/HQ 1440/HQ 1280时： **HD SDI** SD SDI HD HDMI SD HDMI P SD HDMI i SD HDMI i & DVCAM 视频格式为SP 1440时： **HD SDI** SD SDI HD HDMI & HDV SD HDMI P & HDV SD HDMI i & HDV SD HDMI i & DVCAM 视频格式为DVCAM时： **SD SDI** SD HDMI i & DVCAM • 当 “双链接时的输出选择”设为 “关闭”时 视频格式为HQ 1920/HQ 1440/HQ 1280时： **HD SDI & HDMI** SD SDI & HDMI i HD HDMI SD HDMI P SD HDMI i SD HDMI i & DVCAM 视频格式为SP 1440时： **HD SDI & HDMI** SD SDI & HDMI i HD HDMI & HDV SD HDMI P & HDV SD HDMI i & HDV SD HDMI i & DVCAM 视频格式为DVCAM时： **SD SDI & HDMI i** SD HDMI i & DVCAM	HD SDI：从SDI OUT接口输出HD SDI信号。 SD SDI：从SDI OUT接口输出SD SDI信号 HD HDMI：从HDMI OUT接口输出HD HDMI信号 SD HDMI P：从HDMI OUT接口输出SD HDMI逐行信号 SD HDMI i：从HDMI OUT接口输出SD HDMI隔行信号 SD HDMI i & DVCAM：从HDMI OUT接口输出SD HDMI隔行信号并从i.LINK （HDV/DV）接口输出DVCAM信号流 HD HDMI & HDV：从HDMI OUT接口输出HD HDMI信号并从i.LINK （HDV/DV）接口输出HDV信号流 SD HDMI P & HDV：从HDMI OUT接口输出SD HDMI逐行信号并从i.LINK （HDV/DV）接口输出HDV信号流 SD HDMI i & HDV：从HDMI OUT接口输出SD HDMI隔行信号并从i.LINK （HDV/DV）接口输出HDV信号流 HD SDI & HDMI：从SDI OUT接口输出HD SDI信号，从HDMI OUT接口输出SD HDMI隔行信号。 SD SDI & HDMI i：从SDI OUT接口输出SD SDI信号，从HDMI OUT接口输出SD HDMI隔行信号。 **注意** • 使用 “HD SDI”和 “SD SDI”以外的设置时， SDI OUT接口不输出信号。 • 慢动作&快动作模式无法与输入/输出DVCAM信号流的设置配合使用。

视频设定		
菜单项目	设置值	内容
SDI/HDMI输出显示 设置数字输出的字符信息	On / **Off**	设置是否将与LCD监视器/取景器屏幕上相同的菜单和状态指示添加到来自SDI OUT和HDMI OUT接口的输出信号。 **注意** 在缩略图、 EXPAND CLIP和SHOT MARK画面上，显示的菜单和状态指示与LCD监视器/取景器屏幕上相同，与此项目的设置无关。
视频输出选择 设置复合输出的字符信息	On / **Off**	设置是否将与LCD监视器/取景器屏幕上相同的菜单和状态指示添加到来自VIDEO OUT接口的输出信号。 **注意** 在缩略图、 EXPAND CLIP和SHOT MARK画面上，显示的菜单和状态指示与LCD监视器/取景器屏幕上相同，与此项目的设置无关。
下变换模式 选择向下转换的运行模式	**压缩**/信箱/切边	设置SD信号的输出模式 （纵横比） 压缩：水平缩小16:9的图像以输出4:3图像 信箱：掩盖4:3图像的上部和下部区域，以在屏幕中央显示16:9图像 切边：将16:9的图像两侧切除，输出4:3图像
23.98P输出 选择输出模式	**59.94i (2-3 Pull Down)**/ 23.98PsF	在HD模式中，选择视频格式为HQ 1920/23.98P或HQ 1440/23.98P （视频格式为HQ 1920/23.98P和HQ 1440/23.98P以外时无效）时的视频输出格式。
双链接时的输出选择 设置双链接输出	**关闭**/1.5G YPbPr422 & Video	设置来自HD SDI A/B接口的输出。 关闭：无信号输出 1.5G YPbPr422 & Video：使用A和B接口输出1.5G双链接HD-SDI信号。 **注意** 当安装CBK-RGB01 RGB/S-LOG输出选件时，将可以选择下列选项。 1.5G YPbPr422 & S-Log 1.5G RGB444 & Video 1.5G RGB444 & S-Log 3G YPbPr422 & Video 3G YPbPr422 & S-Log 3G RGB444 & Video 3G RGB444 & S-Log
S-Log LUT 设定S-Log输出的MLUT模式	**Off** / On	设定S-Log输出的MLUT模式。 Off：不应用MLUT （输出原S-Log） On：应用通过 “S-Log LUT选择”或 “S-Log EI选择”选择的MLUT
S-Log LUT选择 为S-Log输出设置MLUT	关闭/ **P1: 709 (800%)** / P2: HG8009G40 / P3: HG8009G33 / P4: 709 (180%) / U1: 709 (180%) / U2: 709 (180%) / U3: 709 (180%) / U4: 709 (180%) / U5: 709 (180%)	通过S-Log选择要应用到视频信号的MLUT （显示屏查找表）， Dual-Link输出的信号除外 （记录到摄像机的信号，以及从SDI输出、 HDMI输出、视频输出和i-LINK输出所输出的信号） 关闭：不应用MLUT （输出原S-Log） 709 (800%)：带有800%动态范围的伽玛709 HG8009G40：带有800%动态范围的超级伽玛 HG8009G33：带有800%动态范围的超级伽玛 709 (180%)：带有800%动态范围的伽玛709

视频设定		
菜单项目	设置值	内容
S-Log EI模式 设定S-Log输出的EI模式	**Off** / On	开启/关闭S-Log输出的EI模式。
S-Log EI选择 设定S-Log输出的EI MLUT	800EI / 1000EI / 1250EI / **1600EI /** 2000EI / 2500EI / 3200EI	当S-Log输出处于EI模式时，选择要应用到图像的EI MLUT （增益）（用于摄像机上的内部录制、 SDI输出、HDMI输出、视频输出和i-Link输出），而不是用于双链接输出。 800EI：相当于0 dB增益 1000EI：相当于2 dB增益 1250EI：相当于4 dB增益 1600EI：相当于6 dB增益 2000EI：相当于8 dB增益 2500EI：相当于10 dB增益 3200EI：相当于12 dB增益
SDI录制控制 设置同步记录	关闭/HD-SDI远程控制界面/同期拍摄	切换可与本摄像机同步记录的功能。 HD-SDI远程控制界面：将REC触发信号输入连接到SDI OUT和HD SDI A/B接口的录像机。 同期拍摄：当摄像机通过HD SDI A/B接口连接了支持同步录制的设备时 （通过SDI OUT接口连接时无效），与该设备上的录制画面精确同步开始和停止。
匹配片段名 设定片段名同步	**Off** / On	选择是否在双链接输出中加入片段名。 **注意** • 使用ASCII格式的字母数字指定超过4个字符的剪辑名称。不允许使用空格和符号。如果要输出任何其他片段名到外部设备，则会记录下本设备的默认片段名。 • 当 “双链接时的输出选择” 设定菜单选择为 “关闭”，或当 “SDI录制控制” 选择为 “同期拍摄” 以外的设定时，“匹配片段名” 设定固定且无法改变。

LCD/VF设定菜单

LCD/VF设定		
菜单项目	子项和设置值	内容
LCD 调节LCD监视器	彩色 –99到+99 (±**0**)	调节LCD监视器上的图像颜色。
	对比度 –99到+99 (±**0**)	调节LCD监视器上的图像对比度。
	亮度 –99到+99 (±**0**)	调节LCD监视器上的图像亮度。

LCD/VF设定		
菜单项目	子项和设置值	内容
VF 设置取景器	背光 **高**/低	选择取景器背光的亮度。
	模式 **彩色**/黑白	选择E-E显示/记录模式中取景器的显示模式。 彩色：彩色模式 黑白：单色模式
	对比度 –99到+99 (**±0**)	调节取景器屏幕上的图像对比度。
	亮度 –99到+99 (**±0**)	调节取景器屏幕上的图像亮度。
	电源 **Auto**/On	设置打开取景器的条件。 Auto：当LCD监视器关闭或旋转到颠倒位置时打开取景器 On：无论LCD监视器的状态如何均保持打开取景器
凸出 设置LCD监视器/取景器的凸出功能	彩色 **白色**/红色/黄色/蓝色	选择凸出信号的颜色。
	等级 高/**中**/低	设置凸出信号的等级。
标记 设置添加到LCD监视器/取景器屏幕上图像的标记	设定 **On** / Off	组合打开或关闭所有标记指示。
	安全区标记 **On** / Off	打开或关闭安全标记。
	安全区范围 80% / **90%** / 92.5% / 95%	选择安全性区域标记的尺寸 （与整个屏幕的比率）。
	中央标记 **On** / Off	打开或关闭中央标记。
	宽高标记 线框/覆盖/**Off**	选择宽高标记。 线框：显示为白线 覆盖：降低标记范围以外区域的视频信号电平。 Off：不显示
	宽高选择 **4:3** / 13:9 / 14:9 / 15:9 / 1.66:1 / 1.85:1 / 2.35:1 / 2.4:1	选择宽高标记的比例。
	屏面透视度 90% / 80% / 70% / 60% / 50% / 40% / 30% / 20% / 10% / **0%**	当 “宽高标记” 为 “覆盖” 时，选择宽高标记以外图像的亮度。
	指南框架 On / **Off**	打开或关闭指南框架标记。
斑马纹 设置斑马纹图案	斑马纹选择 **1**/2/1&2	选择要显示的斑马纹图案。 1：仅显示斑马纹1 2：仅显示斑马纹2 1&2：同时显示斑马纹1和斑马纹2
	斑马纹1 电平 50到107 (**70**)	设置斑马纹1的显示电平。

LCD/VF设定		
菜单项目	子项和设置值	内容
显示设定 选择要在LCD监视器/取景器屏幕上显示的项目	视频电平警告 **On** / Off	打开或关闭图像过亮或过暗时的警告提示。
	亮度 On / **Off**	打开或关闭显示图像亮度的数字指示。
	直方图 On / **Off**	打开或关闭显示图像电平分配的直方图指示。
	景深 Meter / Feet / **Off**	选择景深指示。 Meter：以米为单位 Feet：以英尺为单位 Off：不指示
	变焦位置 **Number** / Bar / Off	选择变焦位置指示类型。 Number：以数字指示 Bar：以一个柱指示 Off：不显示
	音频电平表 **On** / Off	打开或关闭音频电平表指示。
	时间码 **On** / Off	打开或关闭时间数据 （时间代码、用户位、时间长度）。
	电池余量 **On** / Off	打开或关闭电池剩余电量/DC输入电压指示。
	存储卡余量 **On** / Off	打开或关闭存储卡剩余指示。
	TLCS **On** / Off	打开或关闭TLCS模式指示。
	手振补偿 **On** / Off	打开或关闭手振补偿指示。
	对焦模式 **On** / Off	打开或关闭对焦操作模式指示。
	白平衡模式 **On** / Off	打开或关闭白平衡模式指示。
	图像参数/S-Log **On** / Off	打开或关闭图像参数指示和S-Log指示。
	滤镜位置 **On** / Off	打开或关闭ND滤镜设置指示。
	光圈位置 **On** / Off	打开或关闭光圈设置指示。
	增益设定 **dB** / ISO / Off	选择增益设置指示类型。 dB：以dB显示 ISO：以ISO值显示 Off：不显示
	快门设定 **On** / Off	打开或关闭快门模式和速度指示。
	录制模式 **On** / Off	打开或关闭特殊记录模式 （逐帧拍摄, 间隔拍摄, 慢&快动作）指示。
	视频格式 **On** / Off	打开或关闭视频格式指示。
	5600K色彩校正 **On** / Off	打开或关闭电动颜色补偿滤镜指示。

LCD/VF设定		
菜单项目	子项和设置值	内容
显示设定	S-Log LUT选择 **On** / Off	打开或关闭S-Log MLUT指示。
	3D-Link模式 **On** / Off	启用3D-Link时，打开或关闭3D-Link操作模式指示。
	SDI录制控制 **On** / Off	打开或关闭同步录制指示 （Rec2指示）。

TC/UB设定菜单

TC/UB设定		
菜单项目	子项和设置值	内容
时间码 设置时间代码	模式 **预设**/更新/时钟	设置时间代码模式。 预设：由指定值开始时间代码 更新 （恢复）：由前一片段的时间代码继续 时钟：将当前时钟时间用作时间代码
	运行 **录制时运行**/自由运行	设置当时间代码模式设为 “预设”时的运行模式。 录制时运行：时间代码仅在记录模式下增加。 自由运行：时间代码持续增加，与是否记录无关。
	设定	将时间代码设至所需值。 选择 “SET”完成设置。
	复位 是/否	选择 “是”将时间代码重设为00:00:00:00。
	时间码输出 **自动**/发生器	选择时间码输出。 自动：记录期间输出时间码发生器的值，播放期间输出时间码阅读器的值。 发生器：记录或播放期间输出时间码发生器的值。
用户比特 设置用户比特	模式 **固定**/日期	设置用户位模式。 固定：将一个所需固定值用作用户比特 日期：使用当前日期
	设定	将用户位设至所需值。
时间码格式 设置时间代码格式	**失落帧**/非失落帧	设置时间代码格式。 失落帧：失帧 非失落帧：全帧

LENS设定菜单

LENS设定 菜单项目	子项和设置值	内容
镜头信息 显示所安装镜头的信息（仅限连续镜头）	镜头名	显示镜头的型号名。
	制造商	显示镜头的制造商。
	序列号	显示镜头的序列号。
	版本	显示镜头的版本。
操作 操作镜头文件	显示模式 **时间和日期**/型号名/镜头名	设置镜头文件选择的显示模式。 时间和日期：显示储存镜头文件的日期和时间。 型号名：显示已储存镜头文件的设备的名称。 镜头名：显示镜头的名称。
	调用存储器 是/否	选择“是”可从内存检索镜头文件。
	保存存储器 是/否	选择“是”可将镜头文件储存到内存。
	调出SxS 是/否	选择“是”可从SxS存储卡检索镜头文件。
	保存SxS 是/否	选择“是”可将镜头文件存储到SxS存储卡。
	文件名 **No Offset**	设置所选镜头文件的文件名（最多16个字符）。转动慢速拨盘选择字符，然后按拨盘继续操作。 可选字符：a到z（小写）、A到Z（大写）、0到9、空格和以下字符：!#$%&’()*+,-./:;<=>@[¥]~
	文件源	显示所选文件的文件编号。
	自动调用 **Off**/On（镜头名）/On（序列号）	指定是否自动检索支持串行通信的安装镜头的镜头文件。 Off：不使用 On（镜头名）：根据镜头的型号名检索镜头文件并反映文件内容。 On（序列号）：根据镜头的型号名和序列号检索镜头文件并反映文件内容。（如果镜头不支持序列号通信，将根据型号名检索文件。）

LENS设定		
菜单项目	**子项和设置值**	**内容**
设定 执行镜头文件调节	复位 是/否	选择 “是”将镜头补偿数据恢复为出厂设置值。
	眩光R –99到+99 (±**0**)	在镜头文件中设置R眩光等级。
	眩光G –99到+99 (±**0**)	在镜头文件中设置G眩光等级。
	眩光B –99到+99 (±**0**)	在镜头文件中设置B眩光等级。
	白平衡偏置R –99到+99 (±**0**)	在镜头文件中设置R白平衡补偿值。
	白平衡偏置B –99到+99 (±**0**)	在镜头文件中设置B白平衡补偿值。
	R白阴影H锯齿 –99到+99 (±**0**)	在镜头文件中设置R水平锯齿白阴影补偿值。
	R白阴影H抛物线 –99到+99 (±**0**)	在镜头文件中设置R水平抛物线白阴影补偿值。
	R白阴影V锯齿 –99到+99 (±**0**)	在镜头文件中设置R垂直锯齿白阴影补偿值。
	R白阴影V抛物线 –99到+99 (±**0**)	在镜头文件中设置R垂直抛物线白阴影补偿值。
	G白阴影H锯齿 –99到+99 (±**0**)	在镜头文件中设置G水平锯齿白阴影补偿值。
	G白阴影H抛物线 –99到+99 (±**0**)	在镜头文件中设置G水平抛物线白阴影补偿值。
	G白阴影V锯齿 –99到+99 (±**0**)	在镜头文件中设置G垂直锯齿白阴影补偿值。
	G白阴影V抛物线 –99到+99 (±**0**)	在镜头文件中设置G垂直抛物线白阴影补偿值。
	B白阴影H锯齿 –99到+99 (±**0**)	在镜头文件中设置B水平锯齿白阴影补偿值。
	B白阴影H抛物线 –99到+99 (±**0**)	在镜头文件中设置B水平抛物线白阴影补偿值。
	B白阴影V锯齿 –99到+99 (±**0**)	在镜头文件中设置B垂直锯齿白阴影补偿值。
	B白阴影V抛物线 –99到+99 (±**0**)	在镜头文件中设置B垂直抛物线白阴影补偿值。
自动后焦距调整 自动调节法兰焦距	是/否	选择 “是”执行法兰焦距的自动调节。 **注意** 此项目仅对安装的选购SCL-Z18X140镜头有效。

其它设定菜单

其它设定 菜单项目	子项和设置值	内容
全复位 重设到出厂状态	是/否	选择 “是”将摄像机重设至出厂状态。
摄像机数据 存储或调用菜单设置	保存 是/否	选择 “是”将设置值存储在SxS存储卡中。
	调用 是/否	选择 “是”从SxS存储卡中检索设置值。
LUT存储器 存储/调用用户LUT数据	保存 是/否	选择 “是”将五个用户LUT数据同时保存到SxS存储卡中。
	调用 是/否	选择 “是”从SxS存储卡同时调用五个用户LUT数据。
3D-Link 设置3D-Link模式	模式 **关闭**/主摄像机 （左） /副摄像机 （右）	设定3D-Link操作模式。 关闭：不使用3D-Link 主摄像机 （左）：将摄像机指定为主摄像机 （左）。 副摄像机 （右）：将摄像机指定为副摄像机 （右）。
	传送主要数据 是/否	选择 “是”将主摄像机的摄像机设定全体复制到副摄像机。
	光圈位置同期 On / **Off**	设定为 “On”，将副摄像机上的光圈位置与主摄像机上的光圈位置实时链接。
	聚焦位置同期 On / **Off**	设定为 “On”，将副摄像机上的对焦位置与主摄像机上的对焦位置实时链接。
	变焦位置同期 On / **Off**	设定为 “On”，将副摄像机上的变焦位置与主摄像机上的变焦位置实时链接。
	光圈偏置 –99 至+99 （**±0**）	当主摄像机与副摄像机上的镜头联动时，根据主摄像机调节副摄像机上的镜头光圈。
ND调节 设置ND滤镜的感光度	ND Clear **0**至999	当ND滤镜设为 “Clear”时调节用户调节值。
	ND 1(1/8) **0**至999	当ND滤镜设为 “ND 1 (1/8)”时调节用户调节值。
	ND 2(1/64) **0**至999	当ND滤镜设为 “ND 2 (1/64)”时调节用户调节值。
时区 设置时差	UTC –12:00 到 +14:00 (**UTC**)	以30分钟的步幅根据UTC设置时差。
时钟 设置内置时钟	日期/时间	设置当前时间和日期。
	12H/24H 12H / **24H**	设置时间显示模式。 12H：12小时模式 24H：24小时模式
	日期模式 **YYMMDD** / MMDDYY / DDMMYY	设置日期显示模式。 YYMMDD：依次是年、月、日 MMDDYY：依次是月、日、年 DDMMYY：依次是日、月、年

其它设定 菜单项目	子项和设置值	内容
Language 选择菜单和消息的语言	**English** / Chinese / Japanese	English：以英文显示 Chinese：以中文显示 Japanese：以日文显示 **注意** “Japanese”仅对警告和提醒消息有效。菜单和状态指示无变化。
自定义按钮 为可指定按钮指定功能	<1> <6> Off/标记/ Last Clip DEL/ATW/ATW锁定/录制预览/录制/图像缓存/Freeze Mix/Expanded Focus/Spotlight/Backlight/IR遥控/拍摄标记1/拍摄标记2/VF模式/亮度/直方图/景深/OK标记/变焦长焦/变焦广角/瞬时AF/瞬时AE/LCD/VF调节/传送主要数据/S-Log LUT/Iris Sync/Focus Sync/Zoom Sync <2> <3> <4> <5> <7> <8> Off/标记/ Last Clip DEL/ATW/ATW锁定/录制预览/录制/图像缓存/Freeze Mix/Expanded Focus/Spotlight/Backlight/IR遥控/拍摄标记1/拍摄标记2/VF模式/亮度/直方图/景深/OK标记/瞬时AF/瞬时AE/LCD/VF调节/传送主要数据/S-Log LUT/Iris Sync/Focus Sync/Zoom Sync <1> **景深** <2> **亮度** <3> **直方图** <4> **录制** <5> **录制** <6> **Off** <7> **Off** <8> **Off**	为相应编号的ASSIGN按钮指定一个功能。 Off：无功能 标记：打开或关闭标记 Last Clip DEL：删除最后记录的片段 ATW：打开或关闭ATW ATW锁定：锁定ATW值 录制预览：启动录制预览 录制：开始/停止记录 图像缓存：打开/关闭图像缓存 Freeze Mix：执行静帧混合 Expanded Focus：打开或关闭扩展对焦 Spotlight：选择TLCS聚光灯模式 Backlight：选择TLCS背光模式 IR遥控：激活或停用IR遥控器 拍摄标记1：添加拍摄标记1 （仅限HD模式） 拍摄标记2：添加拍摄标记2 （仅限HD模式） VF模式：在取景器的彩色和单色模式之间切换 亮度：打开或关闭亮度电平指示 直方图：打开或关闭直方图指示 景深：打开或关闭景深指示 OK标记：添加OK标记 （仅限HD模式，在缩略图显示/播放状态下无效） 变焦长焦：用于伺服变焦朝长焦侧操作 变焦广角：用于伺服变焦朝广角侧操作 瞬时AF ：用于开启瞬时自动对焦 （仅当安装了支持对焦控制的镜头时有效） 瞬时AE：用于开启瞬时自动光圈 （仅当安装了支持光圈控制的镜头时有效） LCD/VF调节：用于打开/关闭亮度/对比度级别条指示 传送主要数据：用于将主摄像机的摄像机设定全体复制到副摄像机 S-Log LUT：用于开启或关闭S-Log输出的MLUT功能 Iris Sync：用于使副摄像机上的光圈位置与主摄像机上的光圈位置单键同步 Focus Sync：用于使副摄像机上的对焦位置与主摄像机上的对焦位置单键同步 Zoom Sync：用于使副摄像机上的变焦位置与主摄像机上的变焦位置单键同步
指示灯 设置讯号指示灯	前端指示灯 **高**/低/Off	设置前端讯号指示灯的亮度。 高：增大灯的亮度 低：减小灯的亮度 Off：关闭灯
	后端指示灯 **On** / Off	打开或关闭后端讯号指示灯。

其它设定		
菜单项目	**子项和设置值**	**内容**
使用时间 显示小时表	系统使用时间	显示不可复位的累计使用时间。
	复位后使用时间	显示可复位的累计使用时间。
	复位 是/否	选择 “是”将复位后使用时间值复位为0。
IR遥控 激活或停用遥控器	On / **Off**	设为 “On” 激活附带IR遥控器的遥控操作。 **注意** 当关闭摄像机时，本设置自动回到 “Off”。
电池警告 设置低电量警报	电量低 5% / **10%** / 15% / ... / 45% / 50%	设置产生电量低警报的电池电量 （以5%的步幅）。
	电量不足 **3%**到7%	设置产生电量不足警报的电池电量。
	直流电压低 **11.5 V** 到 17.0 V	设置产生直流电压低警报的DC IN电压。
	直流电压不足 **11.0 V** 到 14.0 V	设置产生直流电压不足警报的DC IN电压。
电池信息 显示电池的有关信息 (仅显示)	型号	显示类型 （产品名称）。
	MFG Date	显示生产日期。
	充电次数	显示累计充放电次数。
	容量	显示估算的充满时的总蓄电量。
	电压	显示当前输出电压。
	余量	显示当前剩余电量。
强制同步 设置强制同步操作	H相位 （HD） –999到+999 (**±0**)	设置强制同步操作HD信号的H相位 （水平同步信号相位）。
	H相位 （SD） –999到+999 (**±0**)	设置强制同步操作SD信号的H相位 （水平同步信号相位）。
触发模式 设置是否为通过i.LINK （HDV/DV）接口连接的外部设备触发记录开始/停止	Internal / **Both** / External	Internal：仅为内置插槽中的SxS存储卡激活记录开始和停止操作。 Both：同时为内置插槽中的SxS存储卡和通过i.LINK （HDV/DV）接口连接的外部记录设备激活记录开始/停止操作。 External：仅为通过i.LINK （HDV/DV）接口连接的外部记录设备激活记录开始/停止操作。

其它设定		
菜单项目	子项和设置值	内容
系统	区域 **NTSC区**/NTSC(J)区/PAL区	选择使用区域和设置ON/OFF。 NTSC区：设置ON NTSC(J)区：设置OFF PAL区：设置OFF
	HD/SD **HD** / SD	在HD模式和SD模式之间切换以进行记录/播放。 选择 “是”进行切换。
	视频格式 **HD模式** 区域：NTSC区/NTSC(J)区 **HQ 1920/59.94i** HQ 1920/29.97P HQ 1920/23.98P HQ 1440/59.94i HQ 1440/29.97P HQ 1440/23.98P SP 1440/59.94i SP 1440/23.98P HQ 1280/59.94P HQ 1280/29.97P HQ 1280/23.98P 区域：PAL区 **HQ 1920/50i** HQ 1920/25P HQ 1440/50i HQ 1440/25P SP 1440/50i HQ 1280/50P HQ 1280/25P **SD模式** 区域：NTSC区/NTSC(J)区 **DVCAM59.94i SQ** DVCAM59.94i EC DVCAM29.97P SQ DVCAM29.97P EC 区域：PAL区 **DVCAM50i SQ** DVCAM50i EC DVCAM25P SQ DVCAM25P EC	选择记录的视频格式。 **HD模式** • 比特率 HQ或SP • 水平分辨率 1920、 1440或1280 • 帧速率 23.98、 25、 29.97、 50或59.94 • 扫描系统 i （隔行扫描）或P （逐行扫描） **SD模式** • 帧速率 25、 29.97、 50或59.94 • 扫描系统 i （隔行扫描）或P （逐行扫描） • 纵横比 SQ （压缩）或EC （切边）

其它设定		
菜单项目	**子项和设置值**	**内容**
片段 片段名称或删除设置	自动命名 标题 / **计划**	选择指定片段名称的方式。 标题：以 “标题”根据需要指定。 计划：使用计划元数据中指定的名称 （若计划元数据中未指定名称，则使用以 “标题”指定的名称。）
	标题 **nnn_** （nnn=序列号的至少三位数字） （最多显示7个字符）	调出字符选择画面设置片段名称的标题部分 （4至46个字符）。 **字符选择画面的配置** 字符选择区域 （3行）： 选择插入标题区域光标位置的字符。 !#$%()+,-.=@[]^_~0123456789 abcdefghijklmnopqrstuvwxyz ABCDEFGHIJKLMNOPQRSTUVWXYZ 光标操作区域 （1行）： Space：将光标位置中的字符更改为空格 INS：在光标位置插入空格 DEL：删除光标位置的字符 ←：将光标移至左侧 →：将光标移至右侧 ESC：取消更改并退出字符选择画面 END：使更改生效并退出字符选择画面 标题区域 （1行）： 输入标题 **设置标题** *1* 在字符选择区域转动慢速拨盘选择 （高亮显示）要输入标题区域光标位置的字符。然后按慢速拨盘。（所选字符即被输入且光标移至右侧。） *2* 重复步骤1设置标题。（根据需要使用Space、 INS和DEL。） *3* 标题设置完成时，选择END退出字符选择画面。
	编号设定 0001到9999	设定片段名称的4位数字段。
	Update Media(A) / Media(B)	更新所选插槽中SxS存储卡上的管理文件。 1) （选择确认画面上的 “是”以开始。）
	删除最后片段 是 / 否	选择 “是”删除最后记录的片段。
	全删除 是 / 否	选择 “是”删除当前SxS存储卡上的所有片段。 **注意** 您应用OK标记的片段是不会被删除的。
全复制 2) 一起复制片段和/或General文件的设置	片段	将SxS存储卡上的所有片段复制到其他存储卡。 （选择确认画面上的 “是”以开始。）
	General文件	将SxS存储卡上General文件夹中的所有文件复制到其他存储卡上。 （选择确认画面上的 “是”以开始。）
	片段和General	将SxS存储卡上General文件夹中的所有片段和文件复制到其他存储卡上。 （选择确认画面上的 “是”以开始。）

其它设定		
菜单项目	子项和设置值	内容
计划元数据 设置计划元数据	加载 / 插槽(A) 是 / 否	从插槽A的SxS存储卡加载计划元数据。 选择 “是”显示储存在插槽A中SxS存储卡上的计划元数据文件列表。指定一个文件，选择 “Load”，然后选择 “是”进行加载。
	加载 / 插槽(B) 是 / 否	从插槽B的SxS存储卡加载计划元数据。 选择 “是”显示储存在插槽B中SxS存储卡上的计划元数据文件列表。指定一个文件，选择 “Load”，然后选择 “是”进行加载。
	属性 是 / 否	选择 “是”显示摄像机中加载的计划元数据的详细信息。
	清除 是 / 否	选择 “是”清除摄像机中加载的计划元数据。
	片段名显示 **标题1** (ASCII)/ 标题2 (UTF-8) / Off	选择计划元数据中指定的片段名称的显示模式。 标题1 (ASCII)：ASCII格式的片段名称 标题2 (UTF-8)：UTF-8格式的片段名称 Off：不显示片段名称
网络设定 网络连接设置 **注意** 需要CBK-WA01 Wi-Fi适配器和安装CBK-RGB01 RGB/S-LOG输出选件。	DHCP服务器 Enable / **Disable**	选择是 （Enable）否 （Disable）从DHCP服务器自动获取IP地址。
	IP地址 0.0.0.0至255.255.255.255 (**192.168.1.10**)	当 “DHCP服务器” 设为 “Disable”时，设置IP地址。
	子网掩码 0.0.0.0至255.255.255.255 (**255.255.255.0**)	当 “DHCP服务器” 设为 “Disable”时，设置子网掩码。
	默认网关 0.0.0.0至255.255.255.255 (**0.0.0.0**)	当 “DHCP服务器” 设为 “Disable”时，设置默认网关。
	用户名 （**管理员**）	以1至31个字母数字字符设置想要的用户名。
	密码 （**pmw-f3**）	以0至31个字母数字字符设置密码。 **注意** 密码显示为 “*”。
	设定 是 / 否	确认 “网络设定” 的设置。 选择 “是”进行确认。
	MAC地址	显示MAC地址。
	网络配置重设 是 / 否	将 “网络设定” 设置重设为预设值。 选择 “是”进行重设。

其它设定		
菜单项目	子项和设置值	内容
Wi-Fi设定 Wi-Fi连接设置 注意 需要CBK-WA01 Wi-Fi适配器和安装CBK-RGB01 RGB/S-LOG输出选件。	扫描网络 是 / 否	当 “Wi-Fi” 设为 “Enable” 时扫描可用的网络连接。
	SSID （网络连接名称显示） 复位	将网络连接名称重设为默认设置。
	Network Type Infra / **Adhoc**	选择连接模式。 Infra：基础结构模式 Adhoc：Ad hoc模式
	Ch **1**至11	当 “Network Type” 为 “Adhoc” 时，设置无线通道。
	网络验证 当 “Network Type” 为 “Infra” 时 **打开**/分享/WPA/WPA2 当 “Network Type” 为 “Adhoc” 时 **打开** / 分享	选择网络验证。 打开：开放式系统验证 分享：分享的密钥验证 WPA：WPA （Wi-Fi保护访问）验证 WPA2：WPA2 （Wi-Fi保护访问2）验证
	数据加密 当 “网络验证” 为 “打开” 或 “分享” 时 **禁用** / WEP 当 “网络验证” 为 “WPA” 或 “WPA2” 时 **禁用** / TKIP / AES	选择数据加密类型。 禁用：不应用数据加密。 WEP：应用WEP （有线等效隐私） TKIP：应用TKIP （暂时密钥整合协议） AES：应用AES （高级加密标准）
	WEP索引键 **1** / 2 / 3 / 4	当 “数据加密” 为 “WEP” 时选择密钥索引。
	输入选择 当 “数据加密” 为 “WEP” 时 **ASCII5** / ASCII13 / HEX10 / HEX26 当 “数据加密” 为 “TKIP” 或 “AES” 时 ASCII8-63 / HEX64	根据网络密钥 （或安全密钥）选择输入格式。 ASCII5：五个字符的ASCII格式 ASCII13：13个字符的ASCII格式 HEX10：10个十六进制数字 HEX26：26个十六进制数字 ASCII8-63：8至63个字符的ASCII 8比特格式 HEX64：64个十六进制数字 （字符）
	键 （网络密钥）	设置网络密钥 （或安全密钥）。
	设定 是 / 否	当 “Wi-Fi” 设为 “Enable” 时确认 “Wi-Fi设定” 设置。 选择 “是” 进行确认。
	Wi-Fi 状态 ■ ■ ■ 连接中 （仅显示）	正在试图连接时显示 “连接中”。 通信期间通过黑色方块的数量表示连接状态。
	无线模式 802.11b / 802.11g / 802.11n	显示IEEE802.11标准。
	Wi-Fi Enable / **Disable**	选择是否启用或禁用Wi-Fi连接。
附加选择 显示附加选择	RGB / 3DL / RGB 3DL	显示本摄像机可用的选项。 RGB：仅安装CBK-RGB01 RGB/S-LOG输出选件 3DL：仅安装CBK-3DL01 3D-LINK选件 RGB 3DL：同时安装CBK-RGB01 RGB/S-LOG输出选件和CBK-3DL01 3D-LINK选件

其它设定		
菜单项目	**子项和设置值**	**内容**
安装附加选择 安装附加选择	是 / 否	安装附加选择。 如果选择 “安装附加选择”，则显示密码输入画面。输入一个4字符密码并按慢速拨盘。出现确认画面。选择 “是”开始安装。 密码可用字符：大小写字母、数字0-9、 -（连字符）和_（下划线） *有关详情，请参阅随安装选件附带的使用说明书。*
删除附加选择 移动附加选择	RGB	将安装的RGB/S-LOG输出选件移动至SxS存储卡。 如果选择 “删除附加选择”并指定要移动的附加选择名称，则显示密码输入画面。输入为安装附加选择设定的4字符密码并按慢速拨盘。出现确认画面。选择 “是”开始移动选择密钥。 *有关详情，请参阅随CBK-RGB01附带的使用说明书。*
	3DL	将安装的3D-LINK选件移动至SxS存储卡。 操作与以上 “RGB”的操作相同。 *有关详情，请参阅随CBK-3DL01附带的使用说明书。*
菜单滚动 设定菜单滚动操作	**通常** / 循环	选择菜单滚动的方式。 通常：光标会移动和停止在顶部或底部。 循环：光标会继续向上移动 （从顶部跳至底部）或向下移动 （从底部跳至顶部）。
格式化 将SxS存储卡格式化	存储卡 （A） 是 / 否	选择 “是”格式化插槽A中的SxS存储卡。
	存储卡 （B） 是 / 否	选择 “是”格式化插槽B中的SxS存储卡。
版本 显示本机的版本	Vx.xx	显示摄像机的当前软件版本。
版本升级 更新本机	是 / 否	需要更新摄像机时使用。 选择 “是”开始。 **注意** 未加载SxS存储卡时无法选择此项目。

1) 如果由于已用本摄像机之外的设备操作过SxS存储卡或其它某种原因而无法用存储卡进行记录/播放，更新存储卡上的管理文件可能可以改善情况。

2) 将包含多个片段和文件的SxS存储卡复制到容量相同的其他存储卡时，根据使用情况或存储属性而定，可能无法完全复制所有的片段和文件。

设置文件

您可以将所有菜单设置 （包括图像参数）作为设置文件储存在SxS存储卡上。
通过检索储存的设置文件，您可以立即获得适当的设置状态。
要执行设置文件操作，请使用其它设定菜单的 “摄像机数据”。

注意

时钟、时区、使用时间值排除在外。

储存设置文件

一块SxS存储卡上只可储存一个设置文件。

1 将要储存设置文件的存储卡插入卡插槽。

检查屏幕上是否显示对应的存储卡图标。如果选择了另一插槽中的存储卡，请按SLOT SELECT按钮切换。

2 从其它设定菜单中选择 “摄像机数据”。

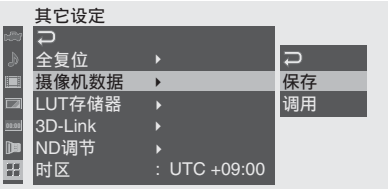

3 选择 “保存”。

右侧显示 “否” 和 “是”。

4 选择 “是”。

此时开始将数据写入存储卡。
写入期间显示一条进度消息。完成写入时显示一条完成消息。

注意

- 如果在步骤 **1** 中指定的存储卡上已存在设置文件，则显示一条确认是否覆盖此文件的消息。
- 如果存储卡上空间不足，则显示一条错误消息。
- 如果用户LUT数据大，则会保存设置文件，而不保存用户LUT数据。此时，会显示信息 “完成(LUT数据不包括)”。

检索设置文件

检索储存的设置文件时，摄像机设置根据文件发生变化。

1 将储存了设置文件的存储卡插入卡插槽。

检查屏幕上是否显示对应的存储卡图标。如果选择了另一插槽中的存储卡，请按SLOT SELECT按钮切换。

2 从其它设定菜单中选择 “摄像机数据”。

3 选择 “调用”。

右侧显示 “否” 和 “是”。

4 选择 “是”。

此时开始从存储卡读取数据。
读取数据期间显示一条进度消息。完成读取后，屏幕上显示一条完成消息，指示已根据设置文件更改摄像机设置。

重设到标准值

通过执行其它设定菜单的 “全复位”，通过各种菜单和按钮操作完成的当前摄像机设置可以一同返回到标准状态 （出厂设置）。

镜头文件

本摄像机可将用于补偿镜头特性（如眩光、白阴影和白平衡）的设置数据作为镜头文件保存。只需在更换镜头时通过检索对应的文件即可轻松进行理想补偿。
最多可在摄像机内存中保存32个镜头文件，而最多可在SxS存储卡上保存64个镜头文件。

作为镜头文件存储的数据

项目	内容
眩光R	眩光等级
眩光G	
眩光B	
白平衡偏置R	白平衡补偿值
白平衡偏置B	
R白阴影H锯齿	白阴影补偿值
R白阴影H抛物线	
R白阴影V锯齿	
R白阴影V抛物线	
G白阴影H锯齿	
G白阴影H抛物线	
G白阴影V锯齿	
G白阴影V抛物线	
B白阴影H锯齿	
B白阴影H抛物线	
B白阴影V锯齿	
B白阴影V抛物线	

保存镜头文件

您可以使用LENS设定菜单在镜头文件中设置补偿数据。

1 安装镜头以将此镜头的补偿数据储存在文件中。

2 将电源开关设为ON，打开摄像机。

3 若要将镜头文件保存到SxS存储卡，请首先将存储卡插入存储卡插槽。

查看对应插槽的存储卡图标是否显示在LCD监视器/取景器屏幕上。如果显示另一插槽的图标，请按SLOT SELECT按钮切换。

4 调整白平衡。

5 按MENU按钮将摄像机设为菜单模式，然后通过 选择LENS设定菜单。

6 选择 “设定”并设定补偿值。

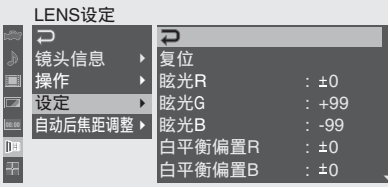

通过选择 “复位”可将所设置的补偿数据复位到出厂设置值。

7 完成调整后，选择 “操作”。

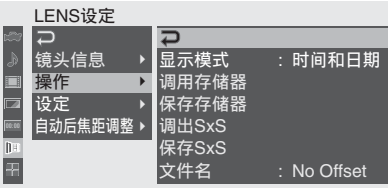

8 若要对数据指定具体名称（最多16个字符），请选择 “文件名”并指定名称。

转动慢速拨盘选择字符，然后按拨盘将光标移至下一栏。在 “设定”处按拨盘注册所设定的名称。

9 选择 “保存存储器”或 “保存SxS”。

选择 “保存存储器”将数据存储到内存或选择 “保存SxS”将数据存储到SxS存储卡。

10 选择 “是”。

出现镜头文件列表。显示 “没有文件”的文件编号为空文件编号。

11 选择您要保存数据的文件编号，然后按慢速拨盘。

出现确认消息。

12 选择 “是”。

如果您在步骤**9**中已选择 “保存SxS”，执行保存时存取灯会亮起。当数据已保存到SxS存储卡时，出现完成消息且存取灯熄灭。

检索镜头文件

若要从SxS存储卡加载镜头文件，请将SxS存储卡插入存储卡插槽，然后如下进行操作：

1 从LENS设定菜单选择 “操作”。

2 选择 “调用存储器” 或 “调出SxS”。

选择 “调用存储器” 从内存加载数据或选择 “调出SxS” 从SxS存储卡加载数据。

3 选择 “是”。

出现镜头文件列表。
可通过 “显示模式” 更改列表的显示模式。

4 选择所需文件编号，然后按慢速拨盘。

出现确认消息。

5 选择 “是”。

如果您在步骤**2**中已选择 “调出SxS”，存取灯会亮起。当已从SxS存储卡加载指定的镜头文件时，出现完成消息且存取灯熄灭。

自动检索镜头文件

当您使用的镜头支持串行通信时，可通过自动加载与镜头设置对应的镜头文件来设置摄像机（镜头自动调用功能）。
若要使用镜头自动调用功能，请将LENS设定菜单中 “操作” 下的 “自动调用” 设置为以下设置之一：

On（镜头名）： 加载与型号名对应的镜头文件。

On（序列号）： 如果镜头支持序列号的通信，则加载与型号名和序列号对应的镜头文件。（如果镜头不支持序列号的通信，与型号名对应的镜头文件将以另一设置加载。）

连接外部监视器和记录设备

要在外部监视器上显示记录/播放图像，需选择输出信号并使用一根适当的监视器连接电缆。
当连接记录设备时，可记录摄像机的输出信号。
无论信号是HD还是SD，均可在外部监视器上显示与LCD监视器/取景器屏幕中相同的状态信息和菜单。
根据输入监视器的信号，将视频设定菜单*（第103页）*中的 “SDI/HDMI输出显示”或“视频输出选择”设定为 “On”。
当在HD模式中输出SD信号时，事先使用视频设定菜单中的 “下变换模式”*（第104页）*选择输出模式 （压缩、信箱或切边）。

注意

向下转换输出的SD信号有以下限制：
50P/50i/25P的图像输出为PAL信号， 59.94P/59.94i/29.97P的图像输出为NTSC信号，23.98P的图像输出为2-3下拉转换NTSC信号。

SDI OUT接口 （BNC型）

该接口在出厂时设置为输出HD SDI信号。
当您将摄像机设置为SD模式时，接口输出SD SDI信号。
使用视频设定菜单的 “SDI/HDMI/i.LINK I/O切换”*（第103页）*，您可以更改设置，使其输出向下转换的SD SDI信号，即使在HD模式中也可监视。
使用市售75欧姆同轴电缆连接。

在外部设备上开始同步记录

选择了HD SDI信号输出时，通过将REC触发信号输入用SDI OUT接口连接的外部记录设备，可进行同步记录。若要启用同步记录，请将视频设定菜单的 “SDI录制控制”*（第105页）*设定为 “HD-SDI远程控制界面”。

在连接的监视器上显示菜单和状态信息

将视频设定菜单的 “SDI/HDMI输出显示”*（第104页）*设定为 “On”。

注意

当视频设定菜单的 “SDI/HDMI/i.LINK I/O切换”为 “HD SDI”或 “SD SDI”以外的设定，而启用HDMI OUT接口和i.LINK （HDV/DV）接口时， SDI OUT接口不输出信号。

HDMI OUT接口 （A型接口）

通过设定视频设定菜单的“SDI/HDMI/i.LINK I/O切换”*（第103页）*可从此接口进行信号输出。
在HD模式中，您可以选择HD HDMI、 SD HDMI隔行或SD HDMI逐行输出。
在SD模式中，只能输出SD HDMI隔行信号。
使用市售HDMI电缆连接。

在连接的监视器上显示菜单和状态信息

将视频设定菜单的 “SDI/HDMI输出显示”*（第104页）*设定为 “On”。

VIDEO OUT接口 （BNC型）和AUDIO OUT CH-1/CH-2接口 （RCA唱机插座）

VIDEO OUT接口以HD模式输出HD-Y信号或以SD模式输出向下转换的SD模拟复合信号进行监视。
使用市售BNC电缆进行连接。
音频信号是用市售的音频电缆通过AUDIO OUT接口而连接的。

在连接的监视器上显示菜单和状态信息

将视频设定菜单的 “视频输出选择”*（第104页）*设定为 “On”。

HD SDI A/B （双链接）接口 （BNC型）

通过将视频设定菜单的 “双链接时的输出选择”*（第104页）*设定为 “1.5G YPbPr422 & Video”可从HD SDI A/B接口进行双链接输出。摄像机图像可显示在支持双链接连接的视频监视器上。
当安装CBK-RGB01 RGB/S-LOG输出选件时，也可以输出1.5G RGB444、3G YPbPr422和3G RGB444信号。
使用市售BNC电缆进行连接。

有关输出格式的详情，请参阅标有 “Manuals for Solid-State Memory Camcorder ”的附带CD-ROM中的附录。

在外部设备上同步开始录制

当在视频设定菜单设定 “SDI 录制控制”下的 “同期拍摄”*（第105页）*时，通过HD SDI A/B接口连接的外部设备上的正常录制或慢动作&快动作记录与摄像机画面精确同步开始和停止。

有关慢动作&快动作记录的格式，请参阅附录中“HD SDI A/B接口的输出格式”的“同期拍摄中慢动作&快动作模式的可用输出格式”。

注意

- 当SDI输出设置更改时，双链接输出的同步信号可能会变得间断。
- 当从HD SDI A/B接口输出信号时，请使用BP-U60电池或通过DC IN接口供电。
- 当进行 i.Link （HDV/DV）连接或启用图像缓存功能时，即使“SDI录制控制”设定为“同期拍摄”，也无法执行录制内容的画面精确同步开始和停止。”
- 不保证同期拍摄功能在间隔拍摄和逐帧拍摄中可用。
- 视连接的外部设备而定，如果持续按住REC按钮，将无法保证画面精确同步录制。
- 如果在播放期间开始同期拍摄（包括录制预览和缩略图显示），则无法保证画面精确同步录制。请在外部设备同步稳定时在录制停止或待机 （E-E）状态下开始录制。
- 若要在同期拍摄中执行慢动作&快动作记录，请在卡槽中插入有足够剩余记录时间的媒体。

i.LINK （HDV/DV）接口 （IEEE1394，4-针）

通过更改视频设定菜单的“SDI/HDMI/i.LINK I/O切换”*（第103页）*设定可输入/输出HDV或DVCAM信号流。
可连接支持i.LINK的监视器或VTR。

有关i.LINK连接的详情，请参见第126页上的“连接外部设备 （i.LINK连接）”。

使用计算机操作片段

可在计算机上控制或使用选购的非线性编辑软件编辑本摄像机录制在SxS存储卡上的片段。
为达到上述目的，如下图所示，可将SxS存储卡直接加载到计算机上，或使用USB电缆将摄像机或选购的SBAC-US10 SxS存储卡USB读写器与计算机相连，来操作卡上的片段。

使用计算机的ExpressCard插槽

如果计算机装配有ExpressCard/34或ExpressCard/54插槽，您可以直接插入本摄像机记录片段的SxS存储卡并存取文件。

关于计算机操作要求，请参见第10页上的“使用软件”。

注意

必须将摄像机附带的CD-ROM上的SxS Device Driver Software安装到您的计算机上。

有关驱动程序的安装信息，请参见附带的CD-ROM上的ReadMe。
有关驱动程序的支持信息，请访问以下网址：
http://www.sony.net/SxS-Support/

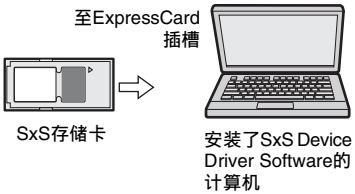

对于Windows计算机，检查“我的电脑”里面是否出现了“可移动磁盘”。如果出现，表示状态正常。
对于Macintosh计算机，菜单栏上会显示一个图标。

使用USB电缆连接

当您使用USB电缆连接摄像机或SBAC-US10 SxS存储卡USB读写器 （选购）时，插槽中的存储卡将被电脑识别为扩展驱动器。
当本摄像机安装两块存储卡时，它们被计算机识别为两个独立的扩展驱动器。

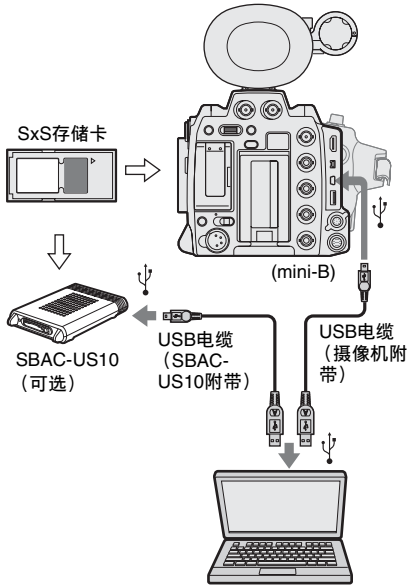

注意

- 当将USB电缆与计算机相连时，注意检查USB插头的形状和方向。
- 本摄像机和SBAC-US10不由计算机总线供电。单独提供操作电源。

检查摄像机的连接

1 打开摄像机。

LCD监视器/取景器屏幕上显示提示您确认启用USB连接的消息。

注意

如果屏幕上显示另一条确认消息或进度消息（如SxS存储卡的格式化或恢复），则不显示此消息。完成格式化或恢复后显示此消息。
屏幕上显示CLIP INFO画面时也不显示此消息。 CLIP INFO画面上的操作完成后，或者返回到缩略图画面时，屏幕上显示此消息。

2 通过操作慢速拨盘选择 “是”。

屏幕上显示以下内容：

3 对于Windows计算机，检查存储卡在“我的电脑”里面是否被显示为可移动磁盘。
对于Macintosh，检查桌面上是否创建了一个 “NO NAME”或 “Untitled”文件夹。

这表示连接处于操作状态。（您可以根据需要更改Macintosh计算机的桌面上的文件夹名称。）

注意

当存取灯亮为红色时，切勿执行以下操作。
- 关闭电源或断开电源线
- 取出SxS存储卡
- 断开USB电缆

使用SBAC-US10时，请参阅SBAC-US10的操作说明书。

取出SxS存储卡

Windows

1. 单击计算机任务栏上的 “Safely Remove Hardware”图标。
2. 从显示的菜单中选择“Safely remove SxS Memory Card - Drive(X:)”。
3. 在出现 “Safe To Remove Hardware”消息后取出存储卡。

Macintosh

将桌面上的SxS存储卡图标拖动到垃圾桶。
如果SxS存储卡在Finder上，单击它旁边的弹出图标。

注意

不要选择菜单栏上显示的SxS存储卡图标上的“Card Power Off”。

使用附带的应用程序软件

若要将片段复制到计算机的本地硬盘，必须使用附带的CD-ROM中的专用应用程序软件。将软件安装到计算机上。
虽然录制素材的相关数据存储在多个文件和文件夹中，使用专用应用程序软件可方便地对片段进行处理，而无需考虑数据和目录结构。

注意

如果您使用Explorer (Windows)或Finder (Macintosh)操作SxS存储卡上的片段，例如复制，可能无法保持片段所包含的附属数据。为了避免此类问题，请使用专用应用程序软件。

有关操作要求、安装和操作，请参阅附带CD-ROM中包含的安装指南或帮助（用户指南）。

有关专用应用程序软件的信息，请访问Sony专业产品网站。

使用非线性编辑系统

对于非线性编辑系统，需要选购与本摄像机所用记录格式对应的编辑软件。
使用专用应用程序软件（附带）事先将要编辑的片段存储到计算机的硬盘驱动中。
有些编辑软件可能是不适当的。在使用之前确保它与本摄像机所用记录格式一致。

连接外部设备（i.LINK连接）

当选择了HDV兼容视频格式（SP 1440/59.94i、SP 1440/50i或SP 1440/23.98P）或DVCAM兼容视频格式（SD模式的格式）时，将视频设定菜单的“SDI/HDMI/i.LINK I/O切换”*（第103页）*设定为包含“HDV”或“DVCAM”的设定可通过i.LINK（HDV/DV）接口启用信号输入/输出。
您可以在连接到i.LINK（HDV/DV）接口的外部设备上记录与本摄像机中的SxS存储卡记录的相同图像，或在摄像机中的存储卡上记录外部设备的播放图像（HDV信号流）。
播放时，可接受16比特2声道锁定音频的DVCAM信号流。
也可进行与HDV格式一致的非线性编辑。

注意

- 无法用本摄像机记录DVCAM信号流。
- 当视频设定菜单的“SDI/HDMI/i.LINK I/O切换”设定为包含“HDV”或“DVCAM”的设定时，SDI OUT接口不输出信号且无法使用慢动作&快动作模式。
- 仅将i.LINK（HDV/DV）接口用于一对一i.LINK连接。
- 当您更改影响来自i.LINK（HDV/DV）接口输出信号的设置（如其它设定菜单的“系统”、视频设定菜单的“SDI/HDMI/i.LINK I/O切换”或“下变换模式”）时，请断开i.LINK电缆的连接，然后再更改设置。连接有i.LINK电缆时更改此类设置可能会造成所连接i.LINK设备不当操作。

将摄像机图像记录在外部设备上

当您将摄像机设为E-E显示/记录模式时，本摄像机拍摄的图像作为HDV或DVCAM信号流通过i.LINK（HDV/DV）接口输出。可使用本摄像机上的记录开始/停止操作同步记录在相连的HDV或DVCAM录像机上。

1 执行摄像机预设置。

- 将视频设定菜单的“SDI/HDMI/i.LINK I/O切换”*（第103页）*设定为包含“HDV”或“DVCAM”的设定。

HDV：当您将视频格式设定为SP 1440/59.94i、 SP 1440/50i或SP 1440/23.98P时以HD模式输出HDV信号流
DVCAM：以SD模式输出DVCAM信号流

- 将其它设定菜单的“触发模式”*（第114页）*设定为 “Both”或 “External”。
  Both：同时记录在摄像机存储卡和外部设备上
  External：仅记录在外部设备上

2 设置外部设备以记录待机状态。

有关外部设备的操作，请参见设备操作手册。

3 开始在摄像机上记录。

外部设备同步开始记录。

外部设备的状态显示在LCD监视器/取景器屏幕上的i.LINK状态指示区域 *（第18页）*。

指示	外部设备状态
STBY i HDV	处于HDV记录待机状态
●REC i HDV	处于HDV记录状态
STBY i DV	处于DV记录待机状态
●REC i DV	处于DV记录状态

注意

- 操作因外部设备类型而异。
- 从开始在本摄像机上记录到i.LINK状态指示改变会有一定延迟。如果 “触发模式”设为 “Both”，则在连接的i.LINK设备进入同步之前，不会开始记录视频和音频。
- 记录期间您可以将拍摄标记记录在存储卡上，它们不会添加到记录在外部设备上的图像中。

非线性编辑

您可以通过i.LINK （HDV/DV）接口将一个HDV信号流传输到非线性编辑系统。

注意

- 本摄像机的i.LINK （HDV/DV）接口是一个4 针接口。检查您计算机上的 i.LINK 接口的针数，然后使用适当的i.LINK电缆。
- 在计算机上搜索本摄像机的图像时，显示反应在计算机上之前，可能会花一些时间。
- 如果播放片段较短或者播放开始点接近片段的结尾，则此片段和下一片段之间可能发生i.LINK信号中断。若尝试使用非线性编辑系统捕捉此信号，则可能发生功能失常，取决于您所使用的非线性编辑软件。
- 如果您使用非线性编辑系统指定的搜索速度不是正常速度的4、 15或24倍，则不会输出i.LINK信号。在这种情况下，LCD监视器上的图像可能保持冻结。
- 计算机屏幕上可能不显示高速播放的图像，取决于您使用的非线性编辑软件。

摄像机设置

将视频设定菜单的 “SDI/HDMI/i.LINK I/O切换” *（第103页）*设定为包含 “HDV”或 “DVCAM”的设定。

有关非线性编辑软件的操作，请参阅软件的操作手册。

记录外部输入信号

由i.LINK （HDV/DV）接口所连设备输入的HDV信号流可记录在本摄像机中的SxS存储卡上。
i.LINK输入上添加的时间代码被记录，与摄像机设置无关。

注意

无法记录DVCAM信号流。

1 将外部信号设为可由摄像机记录的格式。

当视频格式 *（第36页）*设定为SP 1440/59.94i或SP 1440/23.98P时，可记录1440 × 1080/59.94i信号。当设定为SP 1440/50i时，可记录1440 × 1080/50i信号。
不可用其它视频格式和输入信号组合进行记录。

2 对视频设定菜单的 “SDI/HDMI/i.LINK I/O切换” *（第103页）*选择启用HDV信号流输入/输出的设定。

3 将视频设定菜单的 “输入源选择” *（第103页）*设定为 “i.LINK”。

输入图像显示在LCD监视器/取景器屏幕和通过VIDEO OUT接口连接的监视器上。
音频信号由内置扬声器 （或耳机插孔上连接的耳机）和与AUDIO OUT接口相连设备的扬声器输出。

4 按手柄上的REC START/STOP按钮。

记录开始。

注意

- 手柄上的REC START/STOP按钮不起作用。
- 在以下情况下产生一个错误。此时，按一下手柄上的REC START/STOP按钮，取消记录模式。
  - 输入信号的视频格式与摄像机规定的格式不匹配。
  - 输入防复制信号流。
- 如果摄像机的输入在记录期间变成无信号，则 LCD 监视器 / 取景器屏幕上的讯号指示灯和i.LINK ●REC状态指示闪烁，表示没有信号被记录在SxS存储卡上。
  当输入信号重新出现时，重新开始记录，增大存储卡上的片段编号。

关于i.LINK

这部分介绍i.LINK的规格和特征。

什么是i.LINK?

i.LINK是用于集成装备i.LINK接口的设备的数字串行接口， i.LINK可以让您的设备：

- 执行数据 （例如数字音频和数字视频信号）的双向传输和接收。
- 控制其他i.LINK设备。
- 使用单根i.LINK电缆轻易地连接多个设备。

您的i.LINK设备能够与许多数字AV设备相连，进行数据传输和其他操作。
其他优点包括以下特征。与多个i.LINK设备连接时，您的i.LINK设备不仅可与直连设备，还可与任一与这些设备相连的设备进行数据传输和其他操作。因此，您无需关心设备连接次序。
然而，取决于所连设备的特征和规格，您可能需要有差别地使用某些功能，并且您可能无法传输数据或执行某些操作。

i.LINK，是Sony为IEEE 1394设计的别名，是全世界许多公司支持的一个商标。
IEEE 1394是由IEEE, the Institute of Electrical and Electronics Engineers, Inc.规定的国际标准。

注意

本摄像机可使用i.LINK电缆 （DV电缆）与一个设备相连。当您与拥有两个或以上的i.LINK接口的设备连接时，请参阅连接设备随机操作说明书。

关于i.LINK的数据传输速度

i.LINK定义了大约100、200和400 Mbps[1)]的最大数据传输速度，它们分别记述为S100、S200和S400。
对于i.LINK设备，设备支持的最大数据传输速度记录在设备附带的操作说明书中的 “规格”页，或其i.LINK接口附近。

1) 当与支持不同数据传输速度的设备相连时，实际数据传输速度可能会与i.LINK接口上记录的不同。

什么是Mbps?
兆比特每秒。速率量度单位，表示每秒传输的数据量。对于100 Mbps，每秒可以传输100兆的数据。

摄像机相关的i.LINK操作

关于连接其它带有i.LINK （HDV）接口的设备时的操作详情，*请参见第126页*。
关于i.LINK电缆连接和必需的软件的详情，请参阅连接设备附带的操作说明书。

关于所需i.LINK电缆

使用Sony 6针到4针或4针到4针i.LINK电缆（用于HDV复录）连接i.LINK设备。

i.LINK和 i 是商标。

外部同步

在同一拍摄场地使用多部 PMW-F3K/F3L 时，您可以进行与指定的参考信号相同步的记录，而且可以在所有装置之间匹配时间代码。

对准视频信号的相位 （强制同步）

通过将SD或HD参考信号输入到摄像机的GENLOCK IN接口，您可以启用强制同步操作。
有效参考信号取决于所选的视频格式。
当视频格式为HQ 1920/23.98P或HQ 1440/23.98P时，通过视频设定菜单的 “23.98P输出”*（第104页）*选择“59.94i (2-3 PullDown)”或 “23.98P”。

NTSC区/NTSC(J)区

视频格式	有效参考信号
HQ 1920/59.94i	1080/59.94i 480/59.94i
HQ 1920/29.97P	
HQ 1920/23.98P （23.98P输出： 59.94i(2-3 Pull Down))	
HQ 1920/23.98P （23.98P输出： 23.98PsF）	1080/23.98PsF 480/59.94i
HQ 1440/59.94i	1080/59.94i 480/59.94i
HQ 1440/29.97P	
HQ 1440/23.98P （23.98P输出：59.94i （2-3 Pull Down))	
HQ 1440/23.98P （23.98P输出： 23.98PsF）	1080/23.98PsF 480/59.94i
SP 1440/59.94i	1080/59.94i 480/59.94i
SP 1440/23.98P	
HQ 1280/59.94P	1080/59.94i 720/59.94P 480/59.94i
HQ 1280/29.97P	
HQ 1280/23.98P	
DVCAM59.94i SQ/EC	1080/59.94i 480/59.94i
DVCAM29.97P SQ/EC	

PAL区

视频格式	有效参考信号
HQ 1920/50i	1080/50i 576/50i
HQ 1920/25P	
HQ 1440/50i	
HQ 1440/25P	
SP 1440/50i	

视频格式	有效参考信号
HQ 1280/50P	1080/50i
HQ 1280/25P	720/50P 576/50i
DVCAM50i SQ/EC	1080/50i
DVCAM25P SQ/EC	576/50i

使用其它设定菜单的“强制同步”*（第114页）*也可以进行参考信号的相位调节。

注意

- 如果参考信号不稳定，则无法进行强制同步。
- 副载波不同步。

使您的摄像机与其它装置的时间代码相同步

可将您摄像机的时间代码锁定到其它装置。将提供时间代码的装置设置为时间代码输出持续前进的模式（自由运行或时钟模式）。

1 以如下方式设置TC/UB设定菜单的“时间码”：

模式：预设
运行：自由运行

2 按TC/U-BIT/DURATION按钮在屏幕上显示时间代码。

3 将HD或SD参考视频信号输入GENLOCK IN接口，将参考时间代码输入TC IN接口。

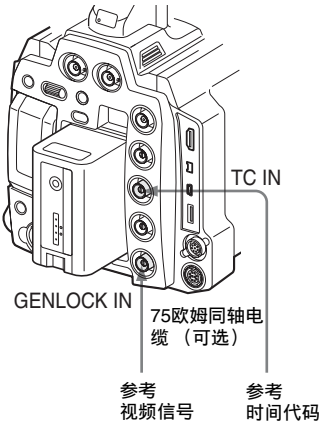

此时您的摄像机内置的时间代码生成器锁定到参考时间代码。
屏幕上显示“EXT-LK”消息。

大约10秒钟之后，您可以断开与外部时间代码的连接，而不会失去同步。

注意

- 检查参考时间代码和参考视频信号的相位关系是否符合SMPTE时间代码标准。
- 完成上述步骤后，时间代码会立刻与外部时间代码同步，且时间数据指示将显示外部时间代码的值。但是，记录之前，要等待几秒钟的时间，直到时间代码发生器处于稳定状态。
- 如果参考视频信号的频率与摄像机的帧频不相同，就无法强制同步该摄像机。在这种情况下，时间代码不正确同步于外部时间代码。
- 断开连接后，时间代码可能每小时偏移一帧（相对于参考时间代码）。

解除外部时间代码同步

更改TC/UB设定菜单的“时间码”设置或关闭摄像机。
当您以特殊记录模式（慢动作&快动作、帧记录或间隔记录）记录时，外部同步也会被解除。

使其它装置与您摄像机的时间代码相同步

可将其它装置的时间代码锁定到您的摄像机。

1 使用“时间码”和“时间码格式”*（请参见第49页）*指定您的摄像机的时间代码。

2 分别将TC OUT接口和VIDEO OUT接口连接到其它装置的时间代码输入和参考信号输入。

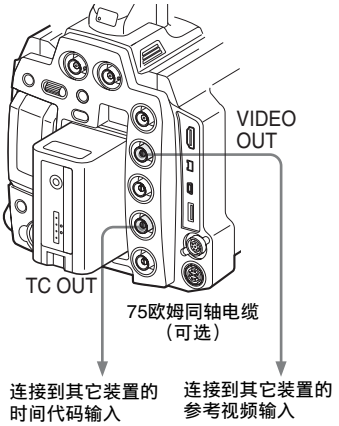

从TC OUT接口输出的时间码因TC/UB设定菜单中 “时间码输出” 的设置而不同。如果 “时间码输出” 设为 “发生器”，记录和播放期间将输出由摄像机的时间码发生器生成的时间码。如果 “时间码输出” 设为 “自动”，记录期间将输出由时间码发生器生成的时间码，播放期间则输出与视频信号叠加的时间码。

有关操作的重要说明

使用和存放

避免摄像机受到剧烈震动

- 因为这样可能会损坏内部的机械装置或者使主体结构弯曲变形。
- 如果附件热靴中安装的附件受到剧烈震动，则可能会损坏附件热靴。在此情况下，请停止使用并联络经销商或Sony维修代表。

操作时请勿盖住本机

例如在本机上放一块布，可能会导致内部热量过度积聚。

使用后

始终将电源开关设为OFF。

在长时间放置摄像机之前

取下电池。

搬运时抓住手柄

抓住手柄来搬运。如果通过其它部件搬运，如取景器区域或LCD监视器区域，摄像机可能掉落，造成伤害。

不要将摄像机摆放在使镜头朝向太阳的位置

阳光可能直射在镜头上，聚焦于摄像机中，最终导致起火。

装运

- 运输本机前取出存储卡。
- 如果使用卡车、轮船、飞机或其他运输设施发送本机，将其封装在本机的运输纸板箱中。

本机维护

使用吹风机清除镜头表面的灰尘和污垢。
如果机身被弄脏，使用柔软干燥的布清洁。在极个别情况下，使用浸有些许中性洗涤剂的布，然后擦干。不要使用有机溶剂，例如酒精或稀释剂，这些物质可能导致本机表面变色或带来其他损害。
若要清除取景器内部的灰尘，请在向下握住取景器释放杆的同时，滑动取景器而拆下。

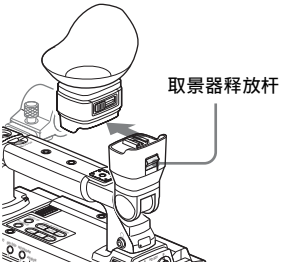

如果发生操作上的问题时

如果本机出现问题，请联系您的Sony经销商。

关于电池端子的注意事项

本机的电池端子（电池组和AC适配器的接头）是一个可消耗部件。
如果电池端子的针脚因震动或晃动而弯曲或变形，或者由于长时间在户外使用而腐蚀，则本机可能无法正常供电。
建议您进行定期检查以使本机正常运行并延长其使用寿命。
有关检查的详细信息，请联系Sony服务或销售代表。

使用和存放地点

存放在平坦、通风的环境中。避免在以下环境中使用或存放摄像机：

- 过热或过冷（操作温度范围：0ºC到40ºC）请记住，在温暖地带的夏季，车窗关闭的汽车内部的温度很轻易就会超过50ºC。
- 在潮湿或灰尘多的场所
- 本机可能遭受雨淋的场所
- 剧烈震动的场所
- 强磁场附近
- 产生强电磁场的收音机或TV发射机附近。
- 长时间受到阳光直射或者靠近加热器

防止受到便携式通信设备的电磁干扰

在摄像机附近使用手机和其它通信设备时会使其产生误操作，并会干扰摄像机的音频和视频信号。
建议您关闭摄像机附近的便携式通信设备的电源。

关于激光束的注意事项
激光束可能会损坏CMOS图像传感器。如果您拍摄的场景中有激光束，则一定要小心不要让激光束直接射入摄像机的镜头。

关于LCD屏幕

此监视器所用LCD面板是采用高精密技术生产的，有效像素率达至少达到99.99%。因此有很少一部分像素可能会表现为 “亮点”，或者始终是暗点 （黑色）、变亮 （红色、绿色或蓝色）或者呈现闪烁状。此外，经过长时间的使用后，由于液晶显示本身的物理特性，也可能会出现这种 “亮点”。这些问题并非故障。请注意，任何此类问题都不会影响记录的数据。

CMOS图像传感器特性

图像中出现的以下现象为CMOS （互补金属氧化物半导体）图像传感器的特性。
它们并不表示设备出现故障。

白色斑点
尽管CMOS图像传感器是采用高精密技术制造的，但由于宇宙射线等原因会造成屏幕上偶尔会出现白色斑点。
这与CMOS图像传感器的原理有关，并不是产品故障。

在以下情况下可能会出现白色斑点：
- 在高温环境下操作时
- 当您提高主增益 （灵敏度）时
- 当在慢快门模式下操作时

折叠失真
拍摄细微的斑纹或线条图案时，拍摄的图像可能会呈现锯齿或闪烁状。

抖动
如果在放电管产生的灯光下录像，例如荧光灯、钠或汞汽灯，屏幕可能会闪烁，颜色可能变化，或者水平条纹可能会出现扭曲。

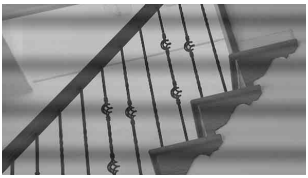

在此情况下，将 “闪烁补偿”功能设为 “自动”模式 *（请参见第48页）*。
在某些情况下，闪烁补偿功能并不能改善这些现象。

建议在50-Hz的区域将电子快门速度设为 $^1/_{100}$秒，在60-Hz的区域设为$^1/_{60}$。

焦平面
由于读取视频信号的传感器（CMOS传感器）的特性，快速移过屏幕的目标可能会显得有些倾斜。

闪光带
拍摄闪光灯束或快速闪烁的光源时，屏幕顶部和底部的亮度可能会发生变化。

关于取景器显示的注意事项

- 在以下情况下，LCD监视器和取景器屏幕上的图像可能会失真：
  – 改变视频格式
  – 录制预览
  – 从缩略图画面开始播放
  – 翻转LCD面板
  – 切换扩展对焦显示
- 当您在取景器中改变视角方向时，可能会看到红、绿和蓝三原色，但这并非摄像机的缺陷。这些原色不会记录到记录媒体上。

关于和其它XDCAM EX系列产品数据兼容的注意事项

- 当您使用其他PMW系列产品播放PMW-F3K/F3L上记录的材料时，无法使用已记录有该产品不支持格式片段的媒体。
- 包括图像参数的PMW-F3K/F3L设置数据 *（第120页）*无法用于其他产品。
- 其他PMW系列产品的设置数据无法用于PMW-F3K/F3L。

碎片

如果无法正确记录/复制图像，请尝试格式化记录存储介质。
使用某记录存储介质长时间重复记录/播放图像时，该存储介质中的文件可能会变成碎片，从而无法进行正常记录/存储。在此情况下，请备份该存储介质中的片段，然后使用其它设定菜单的 “格式化” *（第119页）*对此存储介质执行格式化。

备份电池

此款摄像机使用了备份电池来保持各种设置数据。
出厂时已经在摄像机内安装了一个用于备份的锂电池 (CR2032)。
即使没有附带操作电源，备份电池也可以保持自由运行模式下的日期、时间和时间代码。

备份电池的使用寿命

当备份电池电压降低时，在LCD监视器/取景器屏幕上会出现备份电池低电压警告。
如果出现此警告，请尽快更换电池。

警告

- 电池处理不当可能爆炸。不要将电池充电、拆解或投入火中。
- 电池不得暴露于太阳、火等类似过热环境中。

注意

如果更换的电池不正确，就会有爆炸的危险。只更换同一类型或制造商推荐的电池型号。
处理电池时，必须遵守相关地区或国家的法律。

更换备份电池

注意

- 在更换备份电池时确保将电源开关切换到OFF。
- 小心不要让拆下的螺钉掉入摄像机。

1 松开螺钉，打开底部备份电池固定装置的盖子，然后取出电池。

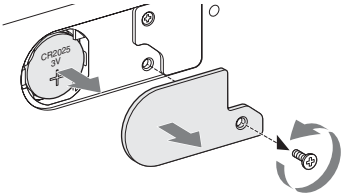

2 插入一颗新的备份电池 （**CR2032**），将电池的+符号朝外。

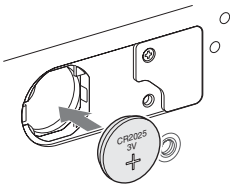

3 将盖子安装到原来的位置上。

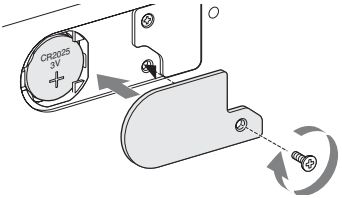

故障排除

操作电源

症状	原因	解决办法
将电源开关设置为ON时，摄像机不开启电源。	未安装电池且DC IN接口无供电。	安装电池 *（第20页）*或使用AC-DN10 *（第21页）*连接交流电源。
	电池电量耗尽。	请使用充满电的电池更换该电池 *（第20页）*。
运行时电源切断。	电池电量耗尽。	请使用充满电的电池更换该电池 *（第20页）*。
电池电量很快就耗尽。	环境温度太低。	这源于电池特性而非故障。
	电池未充分充电。	将电池重新充电 *（第20页）*。 如果即使在充满电后，电池仍很快就耗尽，可能是使用寿命已到。 更换新电池。

记录/播放

症状	原因	解决办法
按记录开始/停止按钮时，不开始记录。	电源开关设置为OFF。	将电源开关设置到ON。
	SxS存储卡是写保护的。	解除写保护 *（第31页）*，或更换一块无保护的SxS存储卡。
	SxS存储卡已满。	更换一块有足够空间的卡。
	SxS存储卡需要修复。	修复存储卡 *（第34页）*。
按PLAY按钮，不开始播放。	电源开关设置为OFF。	将电源开关设置到ON。
附带的IR遥控器不操作。	遥控器操作被禁用。	启动遥控器操作 *（第30页）*。
	IR遥控器电池电量耗尽。	更换新电池。
无法记录音频。	AUDIO LEVEL （CH-1/CH-2）控制器被设置为最小电平。	使用AUDIO LEVEL （CH-1/CH-2）控制器调节音频记录电平 *（第51页）*。
记录的声音失真。	音频电平太高。	使用AUDIO LEVEL （CH-1/CH-2）控制器调节音频记录电平 *（第51页）*，然后再次记录。
记录的声音有很高的噪声电平。	音频电平太低。	使用AUDIO LEVEL （CH-1/CH-2）控制器调节音频记录电平 *（第51页）*，然后再次记录。

外部设备

症状	原因	解决办法
通过i.LINK连接与摄像机相连的设备不做出预期响应，例如屏幕不显示图像。	视频设定菜单的 “输入源选择” 设定为 “摄像机”。	将其设定为 “i.LINK”。
	有时所连接的设备需要花时间识别该操作。	等待大约为15秒。如果所连设备仍未响应，执行以下步骤： • 检查i.LINK电缆，例如重插。 • 关闭电源，然后重新连接电缆。 • 更换i.LINK电缆。

错误/警告指示

摄像机通过LCD监视器/取景器屏幕、指示灯和蜂鸣声通知您需要警告、提醒或操作检查的状况。

蜂鸣声输出到内置扬声器或通过耳机接口连接的耳机。蜂鸣音量可由音频设定菜单中“音频输出”*（第102页）*的“警告音音量”调节。

错误指示

如果出现错误提示（见下），则摄像机停止所有操作，包括录制。

LCD/取景器上的错误指示	蜂鸣声	讯号指示灯	原因和解决办法
E +错误代码	连续	快速闪烁	摄像机可能出现故障。 关闭电源并检查所连接的设备、电缆和媒体是否处于正常状态。如果重新供电时错误仍存在，请咨询Sony服务人员。 （如果无法通过将电源开关设为OFF关闭电源，请取出电池并断开DC IN电源。）

警告指示

产生以下指示之一，按照消息解决问题。

LCD/取景器上的警告指示	蜂鸣声	讯号指示灯	原因和解决办法
存储卡容量将满	间歇	闪烁	SxS存储卡上的空余空间开始不足。 尽早更换存储卡。
存储卡容量已满	连续	快速闪烁	SxS存储卡无剩余空间。无法进行记录、片段复制和片段分割。更换存储卡。
电池电量即将耗尽	间歇	闪烁	电池电量即将耗尽。 尽早对电池充电。
电池电量耗尽	连续	快速闪烁	电池电量耗尽。无法执行记录。 通过DC IN接口连接电源，或停止运行，为电池充电。
温度过高	间歇	闪烁	内部温度上升到了安全操作限制以上。 暂停运行，关闭电源，等待温度降低。
电压过低	间歇	闪烁	DC IN电压变低（阶段1）。 检查电源。
电压不足	连续	快速闪烁	DC IN电压过低（阶段2）。无法执行记录。 连接其他电源。
电池异常 请更换电池			检测到电池错误。 请更换为正规的电池。
备份电池电量耗尽 请更换电池			备份电池剩余电量不足。 更换新电池。
无法识别的存储卡(A)[1)] 请更换存储卡			加载了已分区的存储卡或记录的片段超过摄像机许可数量的存储卡。 摄像机无法使用该卡。取出此卡并加载兼容的卡。

LCD/取景器上的警告指示	蜂鸣声	讯号指示灯	原因和解决办法
已达到最大片段数量 无法录制到存储卡(A)[1]			已达单张存储卡的最大片段数。无法在该卡上记录更多片段。 用另一块卡更换。
存储卡异常 存储卡(A)[1]需要修复			存储卡出现错误。存储卡需要修复。 取出卡，再次插入并恢复。
存储卡异常 无法录制到存储卡(A)[1]			由于存储卡出现故障，无法记录。 如果可以播放，建议复制所需片段后，更换存储卡。
存储卡异常 无法使用存储卡 (A)[1]			由于存储卡出现故障，既不能记录也不能播放。 摄像机无法操作该卡。用另一块卡更换。
无法使用存储卡 (A)[1] 无法支持文件系统			插入了不同文件系统的卡或未格式化的卡。摄像机无法使用该卡。 请用其它卡更换或用本摄像机将其格式化。
视频格式不匹配			无法记录通过i.LINK连接的外部输入信号，原因是视频格式设置与外部输入信号的信号格式不同。 将其它设定菜单的 “系统”更改为与外部信号匹配。
检测到复制保护信号 无法录制			由于信号流是防复制的，因此无法记录通过i.LINK连接的外部输入信号。 检查输入信号。
DVCAM输入信号！ 无法录制			由于外部输入信号是DVCAM信号流，因此无法记录通过i.LINK连接的外部输入信号。
存储卡异常 播放中止			从存储卡上读取数据时出现错误，播放无法继续。 如果频繁出现该错误，复制所需片段后，更换存储卡。
存储卡 (A)[1]异常			存储卡出现错误，无法记录。 如果频繁出现该错误，更换存储卡。
HDD A[2]电池电量即将耗尽	间歇	闪烁	所连接HDD的电池电量即将耗尽。 尽早对电池充电。
HDD A[2]电池电量耗尽	连续	快速闪烁	所连接HDD的电池电量耗尽。无法执行记录。 停止操作以更换电池。
容量不足 请更换存储卡 (A)[1]			复制容量不足。 用另一块卡更换。
已达副本最大限制数 请更换存储卡 (A)[1]			卡中已有10个与复制的片段名称相同的片段。 用另一块卡更换。
容量不足 无法分割			分割片段容量不足。
已到达重写极限 请更换存储卡 (A)[1]			存储卡已到达使用寿命。请尽快进行备份并更换存储卡。 如果继续使用此卡，可能无法正确进行录制/播放。 *详情请参阅存储卡的操作说明书。*
密码不同 请再输入			为移动选项输入的密码与在安装时指定的密码不同。 请输入正确的密码。
无法继续 没有片段			在3D-Link录制中按REC REVIEW按钮时，无法进行录制预览，因为主摄像机中没有可用的片段 （用于左眼视图）。 若要录制预览，请确认主摄像机和副摄像机中都有片段。

*1)*存储卡插入插槽B时为(B)
*2)*HDD连接到插槽B时为B

MPEG-2 Video Patent Portfolio许可证

除了用户个人使用外，未经MPEG LA, L.L.C（250 STEELE STREET, SUITE 300, DENVER, COLORADO 80206）的MPEG-2专利文件中的适用专利的许可，禁止以任何形式使用符合MPEG-2标准编码的视频信息PACKAGED MEDIA。

“PACKAGED MEDIA”表示用于保存DVD电影等出售/ 发行给普通客户的MPEG-2视频信息的存储介质。 PACKAGED MEDIA的光盘制作商或销售商需要从MPEG LA获得经营许可证。有关详情请联系MPEG LA。 MPEG LA. L.L.C., 250 STEELE STREET, SUITE 300, DENVER, COLORADO 80206
http://www.mpegla.com

关于位图字体

本产品采用从Ricoh Company, Ltd购买的RICOH位图字体。

关于OpenSSL

由于使用了OpenSSL Toolkit，本产品使用由OpenSSL Project (http://www.openssl.org/) 开发的软件。

OpenSSL License

/* ==
* Copyright (c) 1998-2008 The OpenSSL Project. All rights reserved.
*
* Redistribution and use in source and binary forms, with or without
* modification, are permitted provided that the following conditions
* are met:
*
* 1. Redistributions of source code must retain the above copyright
* notice, this list of conditions and the following disclaimer.
*
* 2. Redistributions in binary form must reproduce the above copyright
* notice, this list of conditions and the following disclaimer in
* the documentation and/or other materials provided with the
* distribution.
*
* 3. All advertising materials mentioning features or use of this
* software must display the following acknowledgment:
* "This product includes software developed by the OpenSSL Project
* for use in the OpenSSL Toolkit. (http://www.openssl.org/)"
*
* 4. The names "OpenSSL Toolkit" and "OpenSSL Project" must not be used to
* endorse or promote products derived from this software without
* prior written permission. For written permission, please contact
* openssl-core@openssl.org.
*
* 5. Products derived from this software may not be called "OpenSSL"
* nor may "OpenSSL" appear in their names without prior written
* permission of the OpenSSL Project.
*
* 6. Redistributions of any form whatsoever must retain the following
* acknowledgment:
* "This product includes software developed by the OpenSSL Project
* for use in the OpenSSL Toolkit (http://www.openssl.org/)"
*
* THIS SOFTWARE IS PROVIDED BY THE OpenSSL PROJECT ``AS IS'' AND ANY
* EXPRESSED OR IMPLIED WARRANTIES, INCLUDING, BUT NOT LIMITED TO, THE
* IMPLIED WARRANTIES OF MERCHANTABILITY AND FITNESS FOR A PARTICULAR
* PURPOSE ARE DISCLAIMED. IN NO EVENT SHALL THE OpenSSL PROJECT OR
* ITS CONTRIBUTORS BE LIABLE FOR ANY DIRECT, INDIRECT, INCIDENTAL,
* SPECIAL, EXEMPLARY, OR CONSEQUENTIAL DAMAGES (INCLUDING, BUT

```
* NOT LIMITED TO, PROCUREMENT OF SUBSTITUTE GOODS OR SERVICES;
* LOSS OF USE, DATA, OR PROFITS; OR BUSINESS INTERRUPTION)
* HOWEVER CAUSED AND ON ANY THEORY OF LIABILITY, WHETHER IN CONTRACT,
* STRICT LIABILITY, OR TORT (INCLUDING NEGLIGENCE OR OTHERWISE)
* ARISING IN ANY WAY OUT OF THE USE OF THIS SOFTWARE, EVEN IF ADVISED
* OF THE POSSIBILITY OF SUCH DAMAGE.
* ====================================================================
*
* This product includes cryptographic software written by Eric Young
* (eay@cryptsoft.com). This product includes software written by Tim
* Hudson (tjh@cryptsoft.com).
*
*/
```

Original SSLeay License

```
/* Copyright (C) 1995-1998 Eric Young (eay@cryptsoft.com)
 * All rights reserved.
 *
 * This package is an SSL implementation written
 * by Eric Young (eay@cryptsoft.com).
 * The implementation was written so as to conform with Netscapes SSL.
 *
 * This library is free for commercial and non-commercial use as long as
 * the following conditions are aheared to. The following conditions
 * apply to all code found in this distribution, be it the RC4, RSA,
 * lhash, DES, etc., code; not just the SSL code. The SSL documentation
 * included with this distribution is covered by the same copyright terms
 * except that the holder is Tim Hudson (tjh@cryptsoft.com).
 *
 * Copyright remains Eric Young's, and as such any Copyright notices in
 * the code are not to be removed.
 * If this package is used in a product, Eric Young should be given attribution
 * as the author of the parts of the library used.
 * This can be in the form of a textual message at program startup or
 * in documentation (online or textual) provided with the package.
 *
 * Redistribution and use in source and binary forms, with or without
 * modification, are permitted provided that the following conditions
 * are met:
 * 1. Redistributions of source code must retain the copyright
 *    notice, this list of conditions and the following disclaimer.
 * 2. Redistributions in binary form must reproduce the above copyright
 *    notice, this list of conditions and the following disclaimer in the
 *    documentation and/or other materials provided with the distribution.
 * 3. All advertising materials mentioning features or use of this software
 *    must display the following acknowledgement:
 *    "This product includes cryptographic software written by
 *    Eric Young (eay@cryptsoft.com)"
 *    The word 'cryptographic' can be left out if the rouines from the library
 *    being used are not cryptographic related :-).
```

* 4. If you include any Windows specific code (or a derivative thereof) from
* the apps directory (application code) you must include an acknowledgement:
* "This product includes software written by Tim Hudson (tjh@cryptsoft.com)"
*
* THIS SOFTWARE IS PROVIDED BY ERIC YOUNG ``AS IS'' AND
* ANY EXPRESS OR IMPLIED WARRANTIES, INCLUDING, BUT NOT LIMITED TO, THE
* IMPLIED WARRANTIES OF MERCHANTABILITY AND FITNESS FOR A PARTICULAR PURPOSE
* ARE DISCLAIMED. IN NO EVENT SHALL THE AUTHOR OR CONTRIBUTORS BE LIABLE
* FOR ANY DIRECT, INDIRECT, INCIDENTAL, SPECIAL, EXEMPLARY, OR CONSEQUENTIAL
* DAMAGES (INCLUDING, BUT NOT LIMITED TO, PROCUREMENT OF SUBSTITUTE GOODS
* OR SERVICES; LOSS OF USE, DATA, OR PROFITS; OR BUSINESS INTERRUPTION)
* HOWEVER CAUSED AND ON ANY THEORY OF LIABILITY, WHETHER IN CONTRACT, STRICT
* LIABILITY, OR TORT (INCLUDING NEGLIGENCE OR OTHERWISE) ARISING IN ANY WAY
* OUT OF THE USE OF THIS SOFTWARE, EVEN IF ADVISED OF THE POSSIBILITY OF
* SUCH DAMAGE.
*
* The licence and distribution terms for any publically available version or
* derivative of this code cannot be changed. i.e. this code cannot simply be
* copied and put under another distribution licence
* [including the GNU Public Licence.]
*/

规格

一般规格

电源要求

DC 12 V （11.0 V到17.0 V）

能耗

约18 W （典型）（HD-SDI双链接关闭、 VF打开、 LCD监视器关闭）
最大24 W （典型）（HD-SDI双链接打开、 VF打开、 LCD监视器打开）

操作温度

0ºC到+40ºC

存放温度

–20ºC到+60ºC

记录/播放格式

视频

HD HQ模式：MPEG-2 MP@HL，35 Mbps/VBR
1920 × 1080/59.94i, 50i, 29.97P, 25P, 23.98P
1440 × 1080/59.94P, 50P, 29.97P, 25P, 23.98P
1280 × 720/59.94P, 50P, 29.97P, 25P, 23.98P
HD SP模式：MPEG-2 MP@H-14，25 Mbps /CBR
1440 × 1080 /59.94i, 50i （在2-3下拉处理中23.98P被转换为59.94i。）
SD模式：DVCAM
720 × 480/59.94i, 29.97P
720 × 576/50i, 25P

音频

LPCM (16比特, 48 kHz, 2通道)

记录/播放时间

带有一个SBP-32/SBS-32G1A
SP或DVCAM模式：约140分钟。
HQ模式：约100分钟。
带有一个SBP-64A/SBS-64G1A
SP或DVCAM模式：约280分钟。
HQ模式：约200分钟。

注意

视使用条件、存储器特性等而定，实际记录/播放时间可能与此处显示的值稍有不同。

连续操作时间 （带有BP-U60）

约130分钟 （HD-SDI双链接打开）
约170分钟 （HD-SDI双链接关闭）

质量

约2.4 kg （不带附件）

尺寸 （宽/高/长）

约151 × 189 × 210 mm
（PMW-F3L，不包括突出部分）

摄像机单元

拾取设备

超级35 mm CMOS影像传感器
总像素：约350万像素
尺寸：23.6 mm （水平） × 13.3 mm （垂直） , 27.1 mm （对角线）

内置ND滤镜

OFF：透明
1: $^{1}/_{8}$ND
2: $^{1}/_{64}$ND

灵敏度

T11 ISO800 （典型, 1080/59.94i时）

ISO感光度

相当于ISO400/27° （1080p, 视频伽玛模式）
相当于ISO800/30° （1080p, S-Log伽玛模式）

视频S/N

63 dB (Y) （典型）

增益

–3, 0, 3, 6, 9, 12, 18 dB, AGC

快门速度

$^{1}/_{32}$到$^{1}/_{2000}$秒

慢速快门

2到8帧

音频单元

采样频率
48 kHz

量子化
16比特

动态余量
20 dB

内置扬声器
单声道
输出：250 mW

显示屏

LCD监视器

屏幕尺寸
对角线长8.8 cm （3.5英寸）

宽高比例
16:9

图像尺寸
640 (H) ×3 (RGB) ×480 (V)德尔塔序列

传输
混合 （半透式）型

取景器

屏幕尺寸
对角线长1.148 cm （0.452英寸）

宽高比例
16:9

像素
852 (H) × 480 (V)

介质区

存储卡插槽
类型：Express Card34
插槽数：2
接口：符合PCMCIA Express Card

输入/输出

输入接口

AUDIO IN CH1/CH2接口
XLR 3针 (2)，阴
LINE：+4 dBu
MIC: –20 dBu到–65 dBu（3-dB步幅）
（参考电平：0 dBu=0.775 Vrms）

GENLOCK IN接口
BNC型 (1)， 1.0 Vp-p， 75Ω，不平衡

TC IN接口
BNC型 (1)， 0.5 V到 1.8 Vp-p，
10 kΩ

DC IN接口
XLR 4针 (1)

输出接口

VIDEO OUT接口
BNC型 (1)， 1.0 Vp-p， 75 Ω，
HD-Y或模拟复合信号

SDI OUT接口
BNC型 (1)

HDMI OUT接口
A型 (1)

HD SDI A/B接口
BNC型 (2)

TC OUT接口
BNC型 (1)， 1.0 Vp-p， 75 Ω

AUDIO OUT CH-1/CH-2接口
RCA唱机插座 (2)
–10 dBu （47 kΩ负载，参考电平）

耳机接口
立体声微型插孔 (1)， –18 dBu
（参考电平输出， 16 Ω负载）

输入/输出接口

i.LINK （HDV/DV）接口

i.LINK、 IEEE1394、 4针接口 (1)、S400

REMOTE接口

8针圆形接口 (1)

USB接口

Mini-B/USB2.0高速 (1)

Option接口

USB A型 (1)

SPARE接口

10针圆形接口 (1)

镜头 （PMW-F3K随附）

SCL-P35T20

焦距

35 mm

光圈

手动， T2.0到C （关闭）

对焦

手动， 0.35 mm到∞

滤镜直径

95 mm

SCL-P50T20

焦距

50 mm

光圈

手动， T2.0到C （关闭）

对焦

手动， 0.5 mm到∞

滤镜直径

95 mm

SCL-P85T20

焦距

85 mm

光圈

手动， T2.0到C （关闭）

对焦

手动， 0.85 mm到∞

滤镜直径

95 mm

设计与技术规格如有变更，恕不另行通知。

随机附件

镜头卡口转接器 (1)
出厂时即安装在摄像机上。
麦克风 (1)
话筒防风罩 (1)
出厂时即安装在麦克风上。
红外线遥控器 (1)
USB电缆 （1）
肩带 (1)
锂电池 （CR2032，备份）(1)
出厂时即安装在摄像机上。
锂电池 （CR2025，用于IR遥控器）(1)
出厂时即安装在IR遥控器上。
CD-ROM：
Utility Software for XDCAM （专用应用程序软件， SxS Device Driver Software）(1)
Manuals for Solid-State Memory Camcorder （PDF使用说明书和附录） (1)
使用说明书 （英文版和日文版各一本）

仅限PMW-F3K

SCL-P35T20 （焦距：35 mm） (1)
SCL-P50T20 （焦距：50 mm） (1)
SCL-P85T20 （焦距：85 mm） (1)

选购附件

FZ电动变焦镜头14.0X：SCL-Z18X140
PL1.5倍变焦镜头：SCL-P11X15
RGB和S-LOG输出选购附件：CBK-RGB01
3D-Link选购附件：CBK-3DL01
电池：BP-U60、 BP-U90
电池充电器：BC-U1、 BC-U2
交流转接器：AC-DN10、 AC-DN2B
DC电缆：CCDD-X2
SxS存储卡：
SxS PRO SBP-32 (32GB)
SxS PRO SBP-64A (64GB)
SxS-1 SBS-32G1A (32GB)
SxS-1 SBS-64G1A (64GB)
SxS存储卡USB读写器：
SBAC-US10
介质适配器：
MEAD-MS01 （适用于 “Memory Stick PRO-HG Duo” HXA系列）

MEAD-SD01 （适用于SDHC卡）
XQD ExpressCard适配器：
QDA-EX1 （用于XQD存储卡）
驻极体电容式麦克风：
ECM-673、 ECM-680S
无线麦克风：UWP-V1
专业硬盘单元：
PHU-220R
遥控部件：RM-B170、 RM-B750
遥控面板：
RCP-1000/1001、 RCP-1500/1501/1530
Wi-Fi适配器：CBK-WA01
显示器遮光罩：CBK-MH01

注意

- 在记录前，请始终进行记录测试，并确认记录是否成功。
  SONY对任何损坏概不负责。由于本机故障或由记录介质、外部存储系统或者任何其他介质或储存系统记录的任何形式的记录内容的损害不作 （包括但不限于）退货或赔偿。
- 在使用前请始终确认本机运行正常。
  无论保修期内外或基于任何理由，SONY对任何损坏概不负责。由于本机故障造成的现有损失或预期利润损失，不作 （包括但不限于）退货或赔偿。

索引

数字

23.98P输出 104
3D-Link 112
5600K CC按钮 39
5600K CC滤镜 39

A

AGC模式 43
ATW 39, 55
ATW速度 100
ATW锁定 55
AUDIO LEVEL控制器 51
AUDIO OUT CH-1/CH-2接口 123
AUDIO SELECT开关 51
AUDIO状态 91
AUTO WHT BAL按钮 40
安全区标记 41
安全区范围 41
安装附加选择 119

B

Backlight 55
BARS/CAM按钮 52
BATTERY INFO显示 21
BATTERY RELEASE按钮 20
BATTERY/MEDIA状态 93
BC-U1电池充电器 20
BP-U60 20
BRT DISP 55
BUTTON/REMOTE状态 92
白平衡 39, 66
白平衡开关 100
版本 119
版本升级 119
斑马纹 43, 106
斑马纹1 电平 43
斑马纹图案 42
斑马纹选择 43
保存 120
备份电池 134
背光 （LCD） 24
背光 （VF） 25
变焦动作 101
变焦速度 101
变焦位置 46
变焦限制 46, 101
标记 41, 55, 106

C

CACHE REC灯 59
CAMERA状态 90
CANCEL按钮 82
CLIP INFO画面 83
CMOS图像传感器 133
COPY CLIP 84
菜单滚动 119
菜单控制 95
彩条 98
操作 110
触发模式 114
存储卡插槽 32
存储卡容量将满 33
存储卡容量已满 33
存取灯 32
错误指示 137

D

Date/Time 23
DC IN电源 21
DELETE CLIP 85
DISP CLIP INFO 83
DISPLAY/BATT INFO按钮 18, 21
DIVIDE CLIP 88
低速快门 44, 45, 98
低音调饱和度 69
电池 20
电池警告 114
电池信息 114
电源开关 21
电子快门 44
调用 120
多种矩阵功能 65

E

ECS 44
ECS频率 45
E-E显示模式 18
EXPAND CLIP 86
EXPAND CLIP画面 86

EXPAND FOCUS按钮 47
Expanded Focus 55
Extended Clear Scan 44
耳机接口 52, 79

F

F FWD按钮 80
F REV按钮 80
法兰焦距 27
Freeze Mix 55
非失落帧 49
分割片段 88
蜂鸣声 137
附加选择 118
附件卡座 12
肤色细节 67
复位 69
复制 69
复制片段 84

G

GAIN开关 43
General文件 74
GENLOCK IN接口 129
高速播放 79
格式化 33, 119
更新模式 49
固定快门模式 44
固定增益模式 43
故障排除 135
拐点 68
光圈开度 46

H

HD SDI A/B接口 123
HDMI OUT接口 123
HD细节 66
HISTOGRAM 55
黑色 69
黑色伽马 69
恢复 34

I

i.LINK 128
i.LINK电缆 129
i.LINK （HDV/DV）接口 126
IR遥控 30, 55, 114
IR遥控器 30

J

计划元数据 71, 72
计算机的ExpressCard插槽 124
基准音调 52
伽马 68
加载 / 插槽(A) 71
加载 / 插槽(B) 71
肩带挂杆 12
间隔记录 56
间隔拍摄 99
减震白平衡 100
角度模式 44
交流转接器 21
警告指示 137
景深 55
镜头界面 26, 100
镜头文件 28
镜头信息 110
静帧混合 62
矩阵 65

K

可指定按钮 55
快门 45, 98
宽高标记 42
宽高选择 42

L

Language 22, 113
Last Clip DEL 55
LCD 24, 105
LCD B.LIGHT开关 24
LCD BRIGHT按钮 24
LCD/VF调节 24, 25
LCD/VF设定菜单 105
LCD监视器 23
LENS INFO 55
LENS设定菜单 110
LUT存储器 112
亮度 55
录制 55
录制时运行模式 49
录制预览 35, 54, 55, 100

M

MENU按钮 95
MF协助 101
MONITOR VOLUME按钮 52, 79
麦克风支架 28
慢&快动作 61, 99
慢动作&快动作 60
慢速拨盘 15, 95
目镜聚焦钮 25

N

ND FILTER开关 38
ND调节 112
ND滤镜 38
NEXT按钮 80
NTSC区 36
内置时钟 22
内置扬声器 79

O

OK MARK ADD 84
OK MARK DEL 84
OK标记 53, 56, 84
OK片段缩略图画面 77
Option接口 16

P

PAL区 37
PEAKING按钮 47
PICTURE PROFILE按钮 62
PLAY/PAUSE按钮 79
PP数据 69
PREV按钮 80
拍摄标记 53, 80
拍摄标记1 55
拍摄标记2 55
匹配片段名 105
片段 36, 85, 116
片段操作菜单 81, 82
片段和General 85
片段名称 36
片段名显示 73
屏面透视度 42

Q

其它设定菜单 112
强制同步 114
清除 72
屈光度补偿 25
取景器 24
取景器释放杆 132
去闪烁 48, 99
区域 115
区域检测 69
全复位 112, 120
全复制 85, 116
全删除 70

R

REC REVIEW按钮 35, 54

S

S&Q拨盘 61
SBAC-US10 124
SDI OUT接口 123
SDI/HDMI/i.LINK I/O切换 103, 123
SDI/HDMI输出显示 104, 123
SDI录制控制 105
SD细节 67
SEL/SET拨盘 95
SET INDEX PIC 88
SHOT MARK 87
SHOT MARK1 87
SHOT MARK1 DEL 88
SHOT MARK2 87
SHOT MARK2 DEL 88
SHOT MARK画面 87
SHUTTER开关 45
S-Log EI模式 105
S-Log EI选择 105
S-Log LUT 104
S-Log LUT选择 104
S-Log白调节 101
SLOT SELECT按钮 32, 78
Spotlight 55
STATUS按钮 89
STOP按钮 79
SxS Device Driver Software 124
SxS存储卡 31
三脚架插孔 16
色彩检测 69
删除附加选择 119
删除拍摄标记 87
删除片段 70, 85

删除最后片段 70
摄像机设定菜单 98
摄像机数据 112, 120
设置菜单 94
设置文件 120
时间码 109
时间码格式 49, 109
时间码输出 131
失落帧 49
视频设定菜单 103
视频输出选择 104, 123
时区 112
使用时间 114
时钟 112
时钟模式 49
输入源选择 35, 103
输入字符串 97
属性 72
双链接时的输出选择 104
水平翻转 100
搜索 80
速度模式 44
索引帧 88
索引帧图像 76
所有片段缩略图画面 78

T

TC IN接口 130
TC OUT接口 130
TC/U-BIT/DURATION按钮 50, 79
TC/UB设定菜单 109
THUMBNAIL按钮 77, 79
Time Zone 22
TLCS 19, 100
弹出按钮 32
添加拍摄标记 87
凸出 47, 106
图像参数 62
图像参数菜单 62, 65
图像参数名 65
图像缓存 55
图像缓存记录 59
图像缓存拍摄 59, 99

U

USB电缆 124
USB接口 16
UTC 22

V

VF 106
VF模式 55
VIDEO OUT接口 123
VIDEO状态 91

W

WHITE BALANCE 39
WHITE BALANCE开关 40
Wi-Fi设定 118
外部监视器 123
外部同步 129
网络设定 117

X

下变换模式 104
显示设定 107
写保护 31
讯号指示灯 137

Y

颜色棒 52
音频 51
音频记录电平 51
音频监听 52
音频设定菜单 102
音频输出 102
音频输入 102
用户比特 109
用户位 50

Z

ZEBRA按钮 42
暂停 79
增益 43, 44, 98
增益设定 44
直方图 55
指南框架 42
指示灯 113
中央标记 42
逐帧记录 58
逐帧拍摄 99
状态画面 89
自定义按钮 55, 113
自动白平衡 40

自动跟踪白平衡 39
自动黑色平衡 41, 98
自动后焦距调整 28, 111
自动快门模式 44
自动命名 36, 73
自由运行模式 49

http://www.sony.net/